ENGLISH

Portable and Rechargeable Juice Blender - User Manual

Read the instruction carefully and retain the user manual for future reference.

• Parts Exploded View

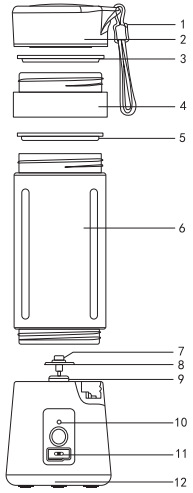

Model: CM-01
Product capacity: 380ml
Cup cover material: food grade PP
Cup body material: food grade PS
Base material: food grade ABS
Blade material: stainless steel 304
Motor specifications:DC3.7V
Motor speed: no load 22000 rev / min±15%
load 15000 RPM/ min±15%
Working current: 10 A
Battery type: 3.7V 1500mAh
Product size:80x80x220mm (L* w* h)
Accessories: USB charging cable

Site Function

Сериен номер	Име на сайта	Материалознание
1	Силикон	Силикон
2	Покритие	PP
3	Силикон	Силикон
4	Филтър	PP
5	Уплътнителен пръстен	Силикон
6	Корпусът на чашата	PS
7	Фиксиране на острието	Неръждаема стомана
8	Острие	Неръждаема стомана
9	Основа	SUS304
10	LED сигнална лампа	LED
11	Заключване за зареждане	Интелигентен интерфейс
12	Основа	PP

• Instruction for use

1. This product is specialized as a fresh fruit juice blender. Use fresh fruit only. It may not work well with harden fruit. DO NOT use it for blending or grinding of other food like meat/nuts/soy product/etc.
2. This product is powered by battery driver DC motor. Before use, please use the provided USB charging cable to charge the product first. Charging time: approximately 3 hours.
Remove the charging cable before operating the product.
3. Please ensure the cup cover is closed securely before operating this product. To prevent accident, DO NOT put hands or other hard materials into the cup body when this product is operating.
4. A single working (blending) duration is about 30 seconds. This product will stop automatically after 30 seconds operating time. When red light flashes, please turn off the product. Do not over-use the product continuously, over-use may cause malfunction and affect the lifespan of the product.
5. We recommend the optimal size of fruit for blending is 1.5 cm x 1.5 cm.
6. During operation, fruit pieces which are too large in size may hinder the motor operation. Red light will flash and this product will stop function. Please remove the large pieces of fruit or cut them into smaller pieces before turn on the product again.
7. This product is for hand wash only.
8. This product is not suitable to use in dishwasher or microwave oven.
9. Before cleaning this product, first please ENSURE the power of this product is turned OFF. Then, wash the food contact components (e.g. cup cover, cup body, blade, etc). DO NOT wash or put or immerse the base under water. The base contains the electronic components and the base is NOT waterproof. Water will go into the base and the electronic compartment which will then damage the product and cause malfunction.
10. Maximum water temperature for cleaning is 50 °C. Hot water will cause deformation.
11. DO NOT use steel wool or other abrasive cleaning tool such as a scouring cloth to avoid scratching.
12. Use neutral cleaning detergent. DO NOT use abrasive/corrosive detergent.
13. In the event of malfunction, we recommend that you consult a specialist for repair. We will not be responsible for any mis-use or demolition of the product by the user.

• Using Method

Please fully charge the product and clean the food contact parts before first use. Ensure the cup body is fixed on the base.

1. Wash the fruit. Remove the hard, thick skin and seed. Cut the fruit into small pieces (approximately 1.5 cm x 1.5cm).

2. Add the small pieces of fruit into the cup body (taking up about 60% of the cup body). Then, add up water to about 80% of the cup body capacity. Close with cup cover and make sure it is securely sealed.

3. Shake the cup gently for 2-3 times to allow the fruit and water to mix well. Press the ON/OFF button to turn on the product. The product will start operate and it will stop after 30 seconds (approximately). If you think the fruit is not yet well-blended, you could have another 1-2 rounds of blending. Suggest shaking the cup gently for a bit to loosen the trapped fruit before each round of blending.

4. The juice is ready now. Press the ON/OFF button to turn off the product or wait till the end of each round of blending. Please ensure the product has been stopped operating completely before you open the cup cover and pour out the juice. Use the filter to filter out the excessive fruit residue.

Tips:
- For fruit like apple or pear, it takes up about 1 to 1.5 minutes to blend into juice.
- For fruit like orange or strawberry, it takes up about 30 seconds to 1 minute to blend into juice.
- Charging the product for 3 hours could make about 10-12 cups of juice.

Please select the right power adapter for charging

• Failure analysis and troubleshooting

Failure phenomena	Cause analysis	Solution
1. Product cannot turn on or red light on flashing	Low Battery	Please charge the product in time
2. Red light flashing during use	30 seconds to load shutdown	Reboot the product
3. Red light flashing during use	Motor lock	Reboot the product
4. Water leakage	Silicone ring assembly is not in place	Please re-install the silicone ring

• Safety Notices

- For adult use only.
- This appliance shall not be used by children. Keep the appliance and its cord out of reach of children.
- This appliance is not intended for use by persons (including children) with reduced physical, sensory or mental capabilities, or lack of experience and knowledge, unless they have been given supervision or instruction concerning use of the appliance by a person responsible for their safety.
- Children shall not play with the appliance. Children should be supervised to ensure that they do not play with the appliance.
- Cleaning and user maintenance shall not be made by children.
- Warning! Injury may happen if misuse. Read the user manual and instruction carefully before use.
- Warning! The cutting blades are sharp! Take extra care when handling the sharp cutting blades, emptying the cup and during cleaning.
- Warning! The blades can be operated even when the blender components are disassembled. The motor and implicitly the blades start after two repeated presses of the ON/OFF button. KEEP OUT OF CHILDREN!
- Be careful if hot liquid is poured into the blender as it can be ejected out of the appliance due to a sudden steaming.
- Always disconnect the blender from the supply if it is left unattended and before assembling, disassembling or cleaning.
- Switch off the appliance and disconnect from supply before changing accessories or approaching parts that move in use.
-This appliance is intended to be used in household area. It is only suitable for personal or family use.
- Do not immerse/partly immerse the electronic parts in water or any liquid.

⚠ WARNING

Sharp edges Watch your fingers

• Importer information

NETHERLANDS
ASL Netherland B.V.
Kingsfordweg
151 (Amsterdam Sloterdijk Teleport Towers)
1043 GR, Amsterdam The Netherlands
Company Reg. 67368468
VAT No. NL856951997B01

POLAND
ASL SERVICE (POLAND) SP. Z O.O
KRAKOWSKIE PRZEDMIEŚCIE 47/51 / 102, WARSAW, POLAND
VAT # PL5272841420 POLAND

UNITED KINGDOM
Asian Sourcing Link UK Ltd
30 St Giles, Oxford, OX1 3LE,
United Kingdom
VAT# GB899856522

ITALY
ASL ITALY SRL
Via Fieno n. 3
Milan-20123 Italy
VAT# 10342410965

SPAIN
ASIAN SOURCING LINK SPAIN, S.L.
C/ PADRE XIFRÉ 3 PLANTA 6,PUERTA 69
28002 MADRID
MADRID
VAT# B88515887

ROMANIA
ASIAN SOURCING LINK SRL
STR GARA HERASTRAU NR 4D CORP C
BIROU E06 ETAJ 5
BUCHAREST-20334 RO - Romania
VAT# RO38317570

GB - SCAN FOR USER MANUAL
BA - SCAN PRO USER MANUAL
BG- СКАНИРАЙТЕ ЗА РЪКОВОДСТВО ЗА ПОТРЕБИТЕЛ
HR - skenirajte korisnički priručnik
CZ- SKENOVÁNÍ PRO UŽIVATELSKÁ PŘÍRUČKA
DK - SCAN FOR BRUGERVEJLEDNING
FI- etsi käyttöopas
FR - SCANNEZ POUR LE MANUEL DE L'UTILISATEUR
DE - NACH BENUTZERHANDBUCH SCANNEN
GR - ΕΓΧΕΙΡΙΔΙΟ ΣΑΡΩΣΗΣ ΓΙΑ ΧΡΗΣΤΗ
HU - keresse meg a felhasználói kézikönyvet
IS - leitaðu að notendahandbók
IT - SCANSIONE DEL MANUALE DELL'UTENTE
LB - مسح دليل المستخدم
NL - SCAN VOOR GEBRUIKERSHANDLEIDING
MK - скенирајте за упатство за корисникот
NO - SKANN ETTER BRUKERHÅNDBOK
PL - SKANUJ W CELU UZYSKANIA INSTRUKCJI OBSŁUGI
PT - DIGITALIZAR O MANUAL DO USUÁRIO
RO - SCANĂ PENTRU MANUAL DE UTILIZARE
RS - SCAN PRO USER MANUAL
SK - SKENOVANIE PRE POUŽÍVATEĽSKÚ PRÍRUČKU
SI - SKENIRAJ ZA UPORABNIŠKI PRIROČNIK
ES - ESCANEAR PARA EL MANUAL DEL USUARIO
SE - SKANNA EFTER ANVÄNDARHANDBOK
TR - KULLANIM KILAVUZUNU ARAYIN

Made in China

Batch Code: NL00869-08-2023

PAP
PAP 22
RACCOLTA CARTA

Used batteries must not be disposed of through household garbage, since they might contain toxic elements and heavy metals that can be harmful to the environment and human health, Take them to an appropriate disposal/collection site.

This symbol on the product or its packaging indicates that this product must not be disposed of with your other household waste. Instead, it is your responsibility to dispose of your waste equipment by handing it over to a designated collection point for recycling of waste electrical and electronic equipment. The separate collection and recycling of your waste equipment at the time of disposal will help conserve natural resources and ensure that it is recycled in a manner that protects human health and the environment. For more information about where you may drop off your waste for recycling, please contact your local authority.

ARABIC

• بيانات المستورد

GB - SCAN FOR USER MANUAL
BA - SCAN PRO USER MANUAL
BG- СКАНИРАЙТЕ ЗА РЪКОВОДСТВО ЗА ПОТРЕБИТЕЛ
skenirajte korisnički priručnik - HR
CZ- SKENOVÁNÍ PRO UŽIVATELSKÁ PŘÍRUČKA
DK - SCAN FOR BRUGERVEJLEDNING
etsi käyttöopas -FI
FR - SCANNEZ POUR LE MANUEL DE L'UTILISATEUR
DE - NACH BENUTZERHANDBUCH SCANNEN
GR - ΕΓΧΕΙΡΙΔΙΟ ΣΑΡΩΣΗΣ ΓΙΑ ΧΡΗΣΤΗ
keresse meg a felhasználói kézikönyvet - HU
leitaðu að notendahandbók - IS
IT - SCANSIONE DEL MANUALE DELL'UTENTE
لبنان - فى بالمسح الضوئى للأطلاع على دليل المستخدم
NL - SCAN VOOR GEBRUIKERSHANDLEIDING
скенирајте за упатство за корисникот - MK
NO - SKANN ETTER BRUKERHÅNDBOK
CELU UZYSKANIA INSTRUKCJI OBSŁUGI W PL - SKANUJ
MANUAL DO USUÁRIO O PT - DIGITALIZAR
RO - SCANĂ PENTRU MANUAL DE UTILIZARE
RS - SCAN PRO USER MANUAL
SK - SKENOVANIE PRE POUŽÍVATEĽSKÚ PRÍRUČKU
SI - SKENIRAJ ZA UPORABNIŠKI PRIROČNIK
ES - ESCANEAR PARA EL MANUAL DEL USUARIO
SE - SKANNA EFTER ANVÄNDARHANDBOK
TR - KULLANIM KILAVUZUNU ARAYIN

إيطاليا
ASL ITALY SRL
3 .Via Fieno n
Milan-20123 Italy
رقم ضريبة القيمة المضافة
10342410965

إسبانيا
.ASIAN SOURCING LINK SPAIN, S.L
C/ PADRE XIFRÉ 3 PLANTA
6,PUERTA 69
MADRID 28002
MADRID
رقم ضريبة القيمة المضافة B88515887

رومانيا
ASIAN SOURCING LINK SRL
STR GARA HERASTRAU NR 4D CORP
C
BIROU E06 ETAJ 5
Romania - BUCHAREST-20334 RO
رقم ضريبة القيمة المضافة RO38317570

هولندا
.B.V Netherland ASL
Kingsfordweg
Amsterdam Sloterdijk Teleport (151
(Towers
Amsterdam The Netherlands ,GR 1043
رقم تسجيل الشركة 67368468
رقم ضريبة القيمة المضافة NL856951997B01

بولندا
O.O Z .ASL SERVICE (POLAND) SP
KRAKOWSKIE PRZEDMIEŚCIE 47/51 / 102,
WARSAW, POLAND
رقم ضريبة القيمة المضافة PLS272841420

المملكة المتحدة
Ltd UK Asian Sourcing Link
,OX1 3LE ,Oxford ,St Giles 30
United Kingdom
رقم ضريبة القيمة المضافة GB899856522

كود التشغيلة: 2023-08-NL00869

صُنع في الصين

PAP 22
RACCOLTA CARTA

يجب عدم التخلص من البطاريات المستعملة في القمامة المنزلية، حيث إنها قد تحتوي على عناصر سامة ومعادن ثقيلة يمكن أن تضر بالبيئة وصحة الإنسان، لذا قم بنقلها إلى موقع التخلص/ التجميع المناسب.

يشير هذا الرمز الموجود على المنتج أو عبوته إلى أنه لا يمكن التخلص من هذا المنتج مع نفايات منزلك الأخرى. بدلاً من ذلك، تقع على عاتقك مسؤولية التخلص من نفايات المعدات عن طريق تسليمها إلى نقطة تجميع مخصصة لإعادة تدوير نفايات المعدات الكهربائية والإلكترونية. سيساعد الجمع المنفصل لنفايات المعدات وإعادة تدويرها في وقت التخلص منها في الحفاظ على الموارد الطبيعية وسيضمن إعادة تدويرها بطريقة تحمي صحة الإنسان والبيئة. لمزيد من المعلومات عن الأماكن التي يمكنك أن تلقي فيها النفايات لإعادة التدوير، يُرجى التواصل مع السلطة المحلية لديك.

• إشعارات السلامة

- لاستخدام البالغين فقط.
- لا يجوز استخدام هذا الجهاز بواسطة الأطفال. يُحفظ الجهاز والسلك الملحق به بعيدًا عن متناول الأطفال.
- هذا الجهاز غير مخصص للاستخدام بواسطة الأشخاص (بما في ذلك الأطفال) ذوي القدرات البدنية أو الحسية أو العقلية المتدنية، أو الذين يفتقرون إلى الخبرة والمعرفة، ما لم يخضعوا للإشراف أو يحصلوا على التعليمات المتعلقة باستخدام الجهاز من قبل الشخص المسؤول عن سلامتهم.
- لا يجوز للأطفال اللعب بالجهاز. يجب أن يخضع الأطفال للإشراف للتأكد من عدم عبثهم بالجهاز.
- لا يجوز أن يتم تنظيف الجهاز وصيانته بواسطة الأطفال.
- تحذير! قد تحدث إصابات في حالة سوء الاستخدام. اقرأ دليل المستخدم والتعليمات بعناية قبل الاستخدام.
- تحذير! شفرات القطع حادة! توخ الحذر الشديد عند التعامل مع شفرات القطع الحادة وعند إفراغ الوعاء وأثناء التنظيف.
- تحذير! قد تعمل الشفرات حتى إذا كانت مكونات الخلاط مفككة. يعمل المحرك وكذلك الشفرات بعد الضغط مرتين متكررتين على زر التشغيل/ الإيقاف (ON/OFF). يُحفظ بعيدًا عن متناول الأطفال!
- توخ الحذر إذا تم سكب سائل ساخن في الخلاط، حيث يمكن أن يتناثر من الجهاز بسبب حدوث تبخير مفاجئ.
- افصل الخلاط دائمًا عن مصدر الطاقة إذا تُرك دون إشراف وقبل تجميعه أو تفكيكه أو تنظيفه.
- أوقف تشغيل الجهاز وافصله عن مصدر الطاقة قبل تغيير الملحقات أو الاقتراب من الأجزاء التي تتحرك أثناء الاستخدام.
- هذا الجهاز مخصص للاستخدام المنزلي. وهو مناسب للاستخدام الشخصي أو العائلي فقط.
- لا تغمر الأجزاء الإلكترونية كلياً/ جزئياً في الماء أو في أي سائل.

⚠ WARNING
Sharp edges
Watch your fingers

• طريقة الاستخدام

يُرجى شحن المنتج شحنًا كاملاً وتنظيف الأجزاء الملامسة للطعام قبل الاستخدام الأول. تأكد من تثبيت جسم الوعاء على القاعدة.

1. اغسل الفاكهة. قم بإزالة القشرة الصلبة السميكة وكذلك البذور. قم بتقطيع الفاكهة إلى قطع صغيرة (حوالي 1.5 سم × 1.5 سم).

2. ضع قطع الفاكهة الصغيرة داخل الوعاء (على أن تشغل حوالي 60% من جسم الوعاء). ثم أضف الماء إلى حوالي 80% من سعة الوعاء. ضع غطاء الوعاء وتأكد من إغلاقه بإحكام.

3. قم بهز الوعاء بلطف مرتين إلى ثلاث مرات حتى تمتزج قطع الفاكهة والماء جيدًا. اضغط على زر التشغيل/الإيقاف (ON/OFF) لتشغيل المنتج. سيبدأ المنتج في العمل وسيتوقف بعد 30 ثانية (تقريبًا). إذا كنت تعتقد أن قطع الفاكهة لم تمتزج جيدًا بعد، فيمكنك إجراء دورة إلى دورتين أخريين من المزج. نقترح عليك هز الوعاء بلطف قليلاً لتفكيك قطع الفاكهة العالقة قبل كل دورة من المزج.

4. العصير جاهز الآن. اضغط على زر التشغيل/الإيقاف (ON/OFF) لإيقاف تشغيل المنتج أو انتظر حتى نهاية كل دورة من المزج. يُرجى التأكد من توقف المنتج عن العمل تمامًا قبل فتح غطاء الوعاء وسكب العصير. استخدم المرشح لتصفية بقايا الفاكهة الزائدة.

نصائح:
• بالنسبة للفاكهة مثل التفاح أو الكمثرى، يستغرق مزجها حتى تصبح عصيرًا حوالي دقيقة إلى دقيقة ونصف.
• بالنسبة للفاكهة مثل البرتقال أو الفراولة، يستغرق مزجها حتى تصبح عصيرًا حوالي 30 ثانية إلى دقيقة واحدة.
• يمكن أن يوفّر شحن المنتج لمدة 3 ساعات الطاقة اللازمة لإعداد حوالي 10 إلى 12 كوبًا من العصير لاز.

يُرجى اختيار المهايئ الكهربائي (أدابتر) المناسب للشحن

• تحليل الأعطال واستكشاف الأخطاء وإصلاحها

العل	تحليل السبب	نوعية العطل
يُرجى شحن المنتج في الوقت المناسب	شحن البطارية ضعيف	1. لا يمكن تشغيل المنتج أو هناك ضوء أحمر يومض
أعد تشغيل المنتج	إيقاف التشغيل بعد انقضاء فترة 30 ثانية المخصصة للتحمل	2. ضوء أحمر يومض أثناء الاستخدام
أعد تشغيل المنتج	قفل المحرك	3. ضوء أحمر يومض أثناء الاستخدام
يُرجى إعادة تثبيت حلقة السيليكون	حلقة السيليكون ليست في مكانها	4. تسرب مياه

• تعليمات الاستخدام

1. هذا المنتج عبارة عن خلاط مخصص لعصر الفاكهة الطازجة. استخدم الفاكهة الطازجة فقط. قد لا يعمل المنتج بشكل جيد مع الفاكهة الصلبة. لا تستخدمه لمزج أو طحن الأطعمة الأخرى مثل اللحوم/ المكسرات/ منتجات الصويا/ وما إلى ذلك.
2. يتم تشغيل هذا المنتج بواسطة محرك ذي تيار مباشر يعمل بالبطارية. قبل الاستخدام، يُرجى استخدام كابل الشحن USB المرفق لشحن المنتج أولاً. زمن الشحن: حوالي 3 ساعات.
قم بإزالة كابل الشحن قبل تشغيل المنتج.
3. يُرجى التأكد من إغلاق غطاء الوعاء بإحكام قبل تشغيل هذا المنتج. لا تضع يديك أو أي مواد صلبة أخرى داخل جسم الوعاء أثناء تشغيل هذا المنتج لتجنب وقوع الحوادث.
4. مدة التشغيل (المزج) في المرة الواحدة حوالي 30 ثانية. سيتوقف هذا المنتج تلقائيًا بعد 30 ثانية من وقت التشغيل. يُرجى إيقاف تشغيل المنتج عندما يومض الضوء الأحمر. لا تفرط في استخدام المنتج بشكل مستمر، فقد يسبب الاستخدام المفرط خللاً ويؤثر على العمر الافتراضي للمنتج.
5. نوصي بأن يكون الحجم الأمثل لقطع الفاكهة المراد مزجها 1.5 سم × 1.5 سم.
6. أثناء التشغيل، قد تؤدي قطع الفاكهة الكبيرة جدًا إلى إعاقة تشغيل المحرك. سيومض الضوء الأحمر وسيتوقف هذا المنتج عن العمل. يُرجى إزالة قطع الفاكهة كبيرة الحجم أو تقطيعها إلى قطع أصغر حجمًا قبل تشغيل المنتج مرة أخرى.
7. هذا المنتج مخصص للغسيل اليدوي فقط.
8. هذا المنتج غير مناسب لوضعه في غسالة الأطباق أو فرن الميكروويف.
9. يُرجى التأكد أولاً من فصل هذا المنتج عن التيار الكهربائي قبل تنظيفه. وبعد ذلك، اغسل المكونات الملامسة للطعام (مثل غطاء الوعاء، وجسم الوعاء، والشفرة، وما إلى ذلك). لا تغسل أو تضع أو تغمر القاعدة تحت الماء. تحتوي القاعدة على مكونات إلكترونية وهي غير مقاومة للماء. سيدخل الماء إلى القاعدة والحجرة الإلكترونية مما سيؤدي إلى إتلاف المنتج وسيتسبب ذلك في حدوث خلل.
10. درجة حرارة الماء القصوى للتنظيف هي 50 درجة مئوية. سيتسبب الماء الساخن في حدوث تشوه.
11. لا تستخدم الليف السلكي أو أي أداة تنظيف كاشطة أخرى مثل إسفنجة الجلي لتجنب حدوث خدوش.
12. استخدم منظفًا خفيفًا. لا تستخدم المنظفات الكاشطة/ المسببة للتآكل.
13. في حالة حدوث عطل، نصحك باستشارة أحد المتخصصين لإصلاحه. لن تتحمل المسؤولية عن أي سوء استخدام أو تخريب للمنتج ناتج عن المستخدم.

خلاط عصير محمول قابل لإعادة الشحن - دليل المستخدم

اقرأ التعليمات بعناية واحتفظ بدليل المستخدم للرجوع إليه في المستقبل.

• عرض للأجزاء المنفصلة

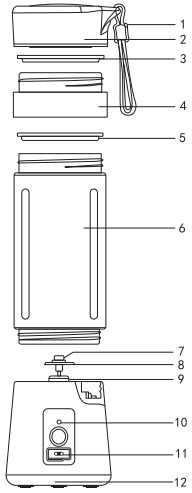

الموديل: CM-01الملحقات: كأب
سعة المنتج: 380 مل
الخامة المصنوع منها غطاء الوعاء: البولي بروبيلين
الملائم للطعام
الخامة المصنوع منها جسم الوعاء: البولي ستايرين
الملائم للطعام
خامة القاعدة: أكريلونتريل بوتادين ستايرين الملائم للطعام
خامة الشفرة: الفولاذ المقاوم للصدأ 304
مواصفات المحرك: تيار مستمر، 3.7 فولت
سرعة المحرك: دون حمولة 22000 دورة في الدقيقة ± 15%
مع حمولة: 15000 دورة في الدقيقة ± 15%
تيار التشغيل: 10 أمبير
نوع البطارية: 3.7 فولت، 1500 مللي أمبير في الساعة
حجم المنتج: 80 × 80 × 220 ملم (الطول × العرض × الارتفاع)
ل شحن USB

نوع الخامة	اسم الجزء	الرقم التسلسلي
سيليكون	سيليكون	1
بولي بروبيلين	الغطاء	2
سيليكون	سيليكون	3
بولي بروبيلين	المرشح	4
سيليكون	حلقة مانعة للتسرب	5
بولي ستايرين	جسم الوعاء	6
فولاذ مقاوم للصدأ	أداة تثبيت الشفرة	7
فولاذ مقاوم للصدأ	الشفرة	8
SUS304	القاعدة	9
LED	مصباح LED	10
واجهة ذكية	قفل الشحن	11
بولي بروبيلين	القاعدة	12

BULGARIAN

Преносим и презареждаем блендер за сок - Ръководство за потребителя

Прочетете внимателно инструкциите и запазете ръководството за потребителя за бъдещи справки.

• Разглобен изглед на части

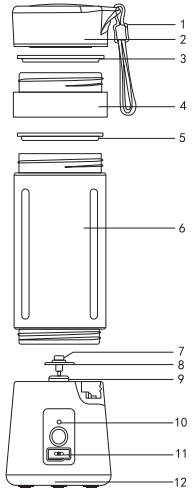

Модел: CM-01
Капацитет на продукта: 380 мл
Материал на капака на чашата: хранителен PP
Материал на тялото на чашата: хранителен PS
Основен материал: хранителен ABS
Материал на острието: неръждаема стомана тип 304
Спецификации на мотора: DC3.7V
Скорост на двигателя: без товар 22000 об./мин. ± 15%
натоварване 15000 RPM/min (грешка 15%)
Работен ток: 10 A
Тип батерия: 3.7V 1500mAh
Размер на продукта: 80x80x220 mm (L* w* h)
Аксесоари: USB кабел за зареждане

Сериен номер	Име на сайта	Материалознание
1	Силикон	Силикон
2	Покритие	PP
3	Силикон	Силикон
4	Филтър	PP
5	Уплътнителен пръстен	Силикон
6	Корпусът на чашата	PS
7	Фиксиране на острието	Неръждаема стомана
8	Острие	Неръждаема стомана
9	Основа	SUS304
10	LED сигнална лампа	LED
11	Заключване за зареждане	Интелигентен интерфейс
12	Основа	PP

• Инструкция за употреба

1. Този продукт е специализиран като блендер за пресен плодов сок. Използвайте само пресни плодове. Може да не работи добре с твърди плодове. НЕ го използвайте за смесване или смилане на други храни като месо/ядки/соев продукт/и др.
2. Този продукт се захранва от двигател с постоянен ток на батерията. Преди употреба, моля, използвайте предоставения USB кабел за зареждане, за да заредите продукта първо. Време за зареждане: приблизително 3 часа. Отстранете кабела за зареждане, преди да работите с продукта.
3. Моля, уверете се, че капакът на чашата е добре затворен, преди да използвате този продукт. За да предотвратите инцидент, НЕ поставяйте ръце или други твърди материали в тялото на чашата, когато този продукт работи.
4. Продължителността на една работа (смесване) е около 30 секунди. Този продукт ще спре автоматично след 30 секунди работа. Когато мига червена светлина, моля, изключете продукта. Не прекалявайте с продължителната употреба на продукта, прекомерната употреба може да причини неизправност и да повлияе на живота на продукта.
5. Препоръчваме оптималният размер на плодовете за смесване да е 1,5 cm x 1,5 cm.
6. По време на работа парчета плодове с твърде големи размери може да попречат на работата на двигателя. Червената светлина ще мига и този продукт ще спре да функционира. Моля, отстранете големите парчета плодове или ги нарежете на по-малки, преди да включите продукта отново.
7. Този продукт е само за ръчно пране.
8. Този продукт не е подходящ за използване в съдомиялна машина или микровълнова фурна.
9. Преди да почистите този продукт, първо се УВЕРЕТЕ, че захранването на този продукт е ИЗКЛЮЧЕНО. След това измийте компонентите, които влизат в контакт с храни (напр. капак на чаша, тяло на чаша, острие и т.н.). НЕ мийте и не поставяйте или потапяйте основата под вода. Основата съдържа електронните компоненти и основата НЕ е водоустойчива. Водата ще навлезе в основата и електронното отделение, което ще повреди продукта и ще причини неизправност.
10. Максималната температура на водата за почистване е 50 °C. Горещата вода ще причини деформация.
11. НЕ използвайте стоманена вълна или друг абразивен почистващ инструмент, като например кърпа, за да избегнете надраскване.
12. Използвайте неутрален почистващ препарат. НЕ използвайте абразивен/корозивен препарат.
13. В случай на неизправност препоръчваме да се консултирате със специалист по ремонт. Ние нямаме да носим отговорност за неправилна употреба или разрушаване на продукта от потребителя.

• Използване на метод

Моля, заредете напълно продукта и почистете частите, които влизат в контакт с храни, преди първа употреба. Уверете се, че тялото на чашата е фиксирано върху основата.

1. Измийте плодовете. Отстранете твърдата, дебела кора и семките. Нарежете плодовете на малки парченца (приблизително 1,5 см x 1,5 см).

2. Добавете малките парчета плодове в тялото на чашата (заемайки около 60% от тялото на чашата). След това добавете вода до около 80% от капацитета на тялото на чашата. Затворете с капака на чашата и се уверете, че е добре запечатан.

3. Разклатете леко чашата 2-3 пъти, за да позволите на плодовете и водата да се смесят добре. Натиснете бутона ON/OFF, за да включите продукта. Продуктът ще започне да работи и ще спре след 30 секунди (приблизително). Ако мислите, че плодовете все още не са добре пасирани, можете да направите още 1-2 кръга пасиране. Препоръчваме да разклатите леко чашата за известно време, за да разклатите уловените плодове преди всеки кръг на смесване.

4, Сокът вече е готов. Натиснете бутона ВКЛ./ИЗКЛ., за да изключите продукта или изчакайте до края на всеки кръг на смесване. Моля, уверете се, че продуктът е спрял да работи напълно, преди да отворите капака на чашата и да излеете сока. Използвайте филтъра, за да филтрирате излишните остатъци от плодове.

Съвети:
- За плодове като ябълка или круша са необходими около 1 до 1,5 минути, за да се смесят в сок.
- За плодове като портокал или ягода са необходими около 30 секунди до 1 минута, за да се смесят в сок.
- Зареждането на продукта за 3 часа може да направи около 10-12 чаши сок.

Моля, изберете правилния захранващ адаптер за зареждане

• Анализ на повреди и отстраняване на неизправности

Феномени на повреда	Анализ на причините	Решение
1. Продуктът не може да се включи или мига червена светлина	Изтощена батерия	Моля, заредете продукта наново
2. Червена светлина мига по време на употреба	30 секунди за изключване на зареждането	Рестартирайте продукта
3. Червена светлина мига по време на употреба	Моторно заключване	Рестартирайте продукта
4. Изтичане на вода	Силиконовият пръстен не е на мястото си	Моля, поставете отново силиконовия пръстен

• Бележки за безопасност

- Само за употреба от възрастни.
- Този уред не трябва да се използва от деца. Пазете уреда и неговия кабел далеч от деца.
- Този уред не е предназначен за използване от лица (включително деца) с намалени физически, сетивни или умствени способности или липса на опит и
познания, освен ако не са били под наблюдение или са били инструктирани относно използването на уреда от лице, отговорно за тяхната безопасност.
- Децата не трябва да си играят с уреда. Децата трябва да бъдат наблюдавани, за да се гарантира, че не си играят с уреда.
- Почистването и потребителската поддръжка не трябва да се извършват от деца.
- Внимание! При неправилна употреба може да възникне нараняване. Прочетете внимателно ръководството за потребителя и инструкциите преди употреба.
- Внимание! Режещите острието са остри! Бъдете особено внимателни, когато боравите с острите режещи остриета, изпразвате чашата и по време на почистване.
- Внимание! Остриетата могат да се използват дори когато компонентите на блендера са разглобени. Моторът и имплицитно остриетата стартират след две повторни натискания на бутона ON/OFF. ДА СЕ ПАЗИ ДАЛЕЧ ОТ ДЕЦА!
- Бъдете внимателни, ако налеете гореща течност в блендера, тъй като тя може да изхвърчи извън уреда поради внезапно образуване на пара.
- Винаги изключвайте блендера от захранването, ако е оставен без надзор и преди сглобяване, разглобяване или почистване.
- Изключете уреда и го изключете от захранването, преди да смените аксесоарите или да се доближите до части, които се движат по време на употреба.
-Този уред е предназначен за използване в домакинството. Подходящ е само за лична или семейна употреба.
- Не потапяйте/потапяйте частично електронните части във вода или друга течност.

• Информация за вносителя

НИДЕРЛАНДИЯ
ASL Netherland B.V.
Kingsfordweg
151 (Amsterdam Sloterdijk Teleport Towers)
1043 GR, Amsterdam The Netherlands
Per. 67368468
VAT # NL856951997B01

ПОЛША
ASL SERVICE (POLAND) SP. Z O.O
KRAKOWSKIE PRZEDMIEŚCIE 47/51 / 102, WARSAW, POLAND
VAT # PL5272841420 POLAND

ВЕЛИКОБРИТАНИЯ
Asian Sourcing Link UK Ltd
30 St Giles, Oxford, OX1 3LE,
ВЕЛИКОБРИТАНИЯ
VAT# GB899856522

ИТАЛИЯ
ASL ITALY SRL
Via Fieno n. 3
Milan-20123 Italy
VAT# 10342410965

ИСПАНИЯ
ASIAN SOURCING LINK SPAIN, S.L.
C/ PADRE XIFRÉ 3 PLANTA 6,PUERTA 69
28002 MADRID
MADRID
VAT# B88515887

РУМЪНИЯ
ASIAN SOURCING LINK SRL
STR GARA HERASTRAU NR 4D CORP C
BIROU E06 ETAJ 5
BUCHAREST-20334 RO - Romania
VAT# RO38317570

GB - SCAN FOR USER MANUAL
BA - SCAN PRO USER MANUAL
BG- СКАНИРАЙТЕ ЗА РЪКОВОДСТВО ЗА ПОТРЕБИТЕЛ
HR - skenirajte korisnički priručnik
CZ- SKENOVÁNÍ PRO UŽIVATELSKÁ PŘÍRUČKA
DK - SCAN FOR BRUGERVEJLEDNING
FI- etsi käyttöopas
FR - SCANNEZ POUR LE MANUEL DE L'UTILISATEUR
DE - NACH BENUTZERHANDBUCH SCANNEN
GR - ΕΓΧΕΙΡΙΔΙΟ ΣΑΡΩΣΗΣ ΓΙΑ ΧΡΗΣΤΗ
HU - keresse meg a felhasználói kézikönyvet
IS - leitaðu að notendahandbók
IT - SCANSIONE DEL MANUALE DELL'UTENTE
LB - مسح دليل المستخدم
NL - SCAN VOOR GEBRUIKERSHANDLEIDING
MK - скенирајте за упатство за корисникот
NO - SKANN ETTER BRUKERHÅNDBOK
PL - SKANUJ W CELU UZYSKANIA INSTRUKCJI OBSŁUGI
PT - DIGITALIZAR O MANUAL DO USUÁRIO
RO - SCANĂ PENTRU MANUAL DE UTILIZARE
RS - SCAN PRO USER MANUAL
SK - SKENOVANIE PRE POUŽÍVATEĽSKÚ PRÍRUČKU
SI - SKENIRAJ ZA UPORABNIŠKI PRIROČNIK
ES - ESCANEAR PARA EL MANUAL DEL USUARIO
SE - SKANNA EFTER ANVÄNDARHANDBOK
TR - KULLANIM KILAVUZUNU ARAYIN

Made in China

Партиден номер: NL00869-08-2023

Използваните батерии не трябва да се изхвърлят чрез битовите отпадъци, тъй като те могат да съдържат токсични елементи и тежки метали, които могат да бъдат вредни за околната среда и човешкото здраве. Занесете ги на подходящо място за изхвърляне/събиране.

Този символ върху продукта или неговата опаковка показва, че този продукт не трябва да се изхвърля заедно с останалите битови отпадъци. Вместо това е ваша отговорност да изхвърлите вашето отпадъчно оборудване, като го предадете в определен събирателен пункт за рециклиране на отпадъчно електрическо и електронно оборудване. Разделното събиране и рециклирането на вашето отпадъчно оборудване по време на изхвърлянето ще помогне за опазването на природните ресурси и ще гарантира, че то се рециклира по начин, който защитава човешкото здраве и околната среда. За повече информация относно това къде можете да оставите отпадъците си за рециклиране, моля, свържете се с местните власти.

BOSNIAN

Prijenosni i punjivi mikser za sokove – Korisnički priručnik

Pažljivo pročitajte upute i sačuvajte korisnički priručnik za buduću upotrebu.

• Rastavljeni prikaz dijelova

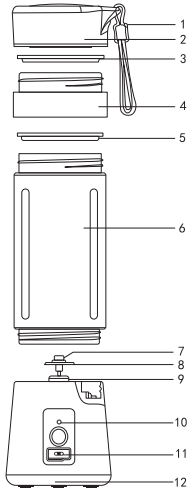

Model: CM-01
Kapacitet proizvoda: 380 ml
Materijal poklopca čaše: PP
namijenjen za hranu
Materijal tijela čaše: PS namijenjen za hranu
Materijal postolja: ABS namijenjen za hranu
Materijal noževa: nehrđajući čelik 304
Specifikacije motora: DC 3,7 V
Brzina motora: bez opterećenja
22.000 o/min ± 15 %
uz opterećenje 15.000 o/min ± 15 %
Radna struja: 10 A
Tip baterije: 3,7 V 1.500 mAh
Dimenzije proizvoda: 80 x 80 x 220 mm (D x Š x V)
Dodatni pribor: USB kabl za punjenje

Serijski broj	Naziv dijela	Materijal
1	Silikon	Silikon
2	Poklopac	PP
3	Silikon	Silikon
4	Filter	PP
5	Zaptivni prsten	Silikon
6	Tijelo čaše	PS
7	Pričvrsni element noževa	Nehrđajući čelik
8	Nož	Nehrđajući čelik
9	Postolje	SUS304
10	Signalna LED lampica	LED
11	Mehanizam za punjenje	Pametni priključak
12	Postolje	PP

• Uputstvo za upotrebu

1. Ovaj proizvod je mikser posebno namijenjen za pripremu svježih sokova. Koristite samo svježe voće. Možda neće dobro raditi s koštunjavim voćem. NE koristite ga za miješanje ili mljevenje druge hrane kao što je meso / orašasti plodovi / proizvodi sa sojom itd.
2. Ovaj proizvod radi pomoću baterijskog napajanja motora na istosmjernu struju. Prije upotrebe najprije napunite proizvod pomoću USB kabla za punjenje. Vrijeme punjenja: oko 3 sata.
Prije rukovanja proizvodom iskopčajte kabl za punjenje.
3. Prije rukovanja proizvodom provjerite je li poklopac čaše čvrsto zatvoren. Da biste spriječili nezgode, NE stavljajte šake ili druge čvrste materijale u tijelo čaše dok uređaj radi.
4. Jedan ciklus rada (miješanja) traje otprilike 30 sekundi. Uređaj će se automatski isključiti nakon 30 sekundi rada. Ako treperi crvena lampica, isključite uređaj. Nemojte kontinuirano predugo upotrebljavati uređaj jer biste prekomjernim korištenjem mogli izazvati kvar i utjecati na njegov vijek trajanja.
5. Optimalna veličina komada voća za pripremu soka je 1,5 cm x 1,5 cm.
6. Tokom rada preveliki komadi voća mogli bi usporavati rad motora. U tom slučaju počet će treptati crvena lampica i proizvod će prestati raditi. Uklonite velike komade voća ili ih narežite na manje komade i zatim ponovno uključite uređaj.
7. Ovaj proizvod namijenjen je samo za ručno pranje.
8. Ovaj proizvod nije namijenjen za pranje u mašini za pranje posuđa ili upotrebu u mikrovalnoj pećnici.
9. Prije čišćenja uređaja najprije PROVJERITE da li je napajanje isključeno. Zatim operite komponente koje su u kontaktu s hranom (npr. poklopac čaše, tijelo čaše, noževe itd). NE perite i ne stavljajte postolje pod vodu. Postolje sadrži elektronske komponente i NIJE vodootporno. Voda će ući u postolje i odjeljak s elektronskim komponentama, oštetiti uređaj i izazvati kvar.
10. Maksimalna temperatura vode za čišćenje treba biti 50 °C. Vruća voda uzrokuje deformacije.
11. Da biste izbjegli ogrebotine, NE upotrebljavajte čelične žice ili druga abrazivna pomagala za čišćenje, npr. tkaninu za ribanje.
12. Upotrebljavajte neutralno sredstvo za čišćenje. NE koristite abrazivne/korozivne deterdžente.
13. U slučaju kvara preporučujemo da se za popravke obratite stručnoj službi. Ne preuzimamo nikakvu odgovornost za pogrešnu upotrebu ili uništenje proizvoda od strane korisnika.

• Način upotrebe

Prije prve upotrebe do kraja napunite proizvod i očistite dijelove koji će biti u kontaktu s hranom. Tijelo čaše mora biti pričvršćeno na postolje.

1. Operite voće. Uklonite čvrste dijelove, debelu kožu i sjemenke. Narežite voće na komadiće (otprilike 1,5 cm x 1,5 cm).

2. Stavite komadiće voća u čašu (tako da zauzme oko 60 % čaše). Zatim dodajte vodu do oko 80 % kapaciteta čaše. Zatvorite poklopcem i provjerite da li je dobro zatvoreno.

3. Pažljivo protresite čašu 2 do 3 puta da se voće i voda dobro promiješaju. Pritisnite gumb za uključivanje/isključivanje da biste uključili proizvod. Uređaj će početi raditi i prestat će nakon 30 sekundi (otprilike). Ako mislite da voće nije dobro izmiksano, možete ga miksati još 1 do 2 ciklusa. Preporučujemo da pažljivo protresete čašu da biste oslobodili zaglavljeno voće prije svakog ciklusa miješanja.

4. Sok je sada gotov. Pritisnite dugme za uključivanje/isključivanje da biste isključili proizvod ili pričekajte do kraja svakog ciklusa miješanja. Uređaj se mora potpuno taustaviti prije nego što otvorite poklopac čaše i uzmete sok. Pomoću filtera isfiltrirajte ostatak taloga.

Savjeti:
- Za pripremu soka od voća poput jabuka ili krušaka potrebno je 1 do 1,5 minuta miješanja.
- Za pripremu soka poput narandži ili jagoda potrebno je oko 30 sekundi do 1 minute miješanja.
- Punjenjem proizvoda oko 3 sata mogli biste pripremiti otprilike 10 do 12 čaša soka.

Odaberite odgovarajući adapter za napajanje prilikom punjenja

• Analiza grešaka i rješavanje problema

Greška	Analiza uzroka	Rješenje
1. Uređaj se ne može uključiti ili trepće crvena lampica	Prazna baterija	Napunite bateriju uređaja
2. Tokom upotrebe trepće crvena lampica	30 sekundi do isključivanja	Ponovno uključite uređaj
3. Tokom upotrebe trepće crvena lampica	Blokada motora	Ponovno uključite uređaj
4. Curenje vode	Silikonski prsten nije na svom mjestu	Ponovno postavite silikonski prsten

• Napomene u vezi s bezbijednošću

- Namijenjeno samo za upotrebu od strane odraslih osoba.
- Ovaj uređaj ne smiju upotrebljavati djeca. Uređaj i kabl moraju se čuvati izvan dohvata djece.
- Uređaj nije namijenjen za osobe (uključujući djecu) sa smanjenim fizičkim, senzornim ili mentalnim sposobnostima ili nedovoljnim iskustvom i
znanjem, osim ako su pod kontrolom ili su dobili uputstva u vezi s korištenjem uređaja od osobe koja je odgovorna za njihovu bezbijednost.
- Djeca se ne smiju igrati s uređajem. Djeca moraju biti pod kontrolom kako bi se osiguralo da se ne igraju s uređajem.
- Djeca ne smiju obavljati čišćenje i korisničko održavanje.
- Upozorenje! U slučaju pogrešne upotrebe može doći do povrede. Prije upotrebe pažljivo pročitajte korisnički priručnik i uputstvo.
- Upozorenje! Noževi miksera su oštri! Budite izuzetno pažljivi tokom rukovanja noževima, pražnjenja čaše i čišćenja.
- Upozorenje! Oštrice se mogu pokrenuti čak i kada su komponente miksera rastavljene. Motor, a time i oštrice, pokreću se nakon dva ponovljena pritiska na dugme ON/OFF (uključivanje/isključivanje). ČUVAJTE PODALJE OD DJECE!
- Pripazite ako ulijevate vruću vodu u mikser jer ona može prsnuti iz uređaja zbog iznenadnog stvaranja pare.
- Uvijek isključite mikser iz napajanja ako ga ostavljate bez kontrole i prije sastavljanja, rastavljanja ili čišćenja.
- Isključite uređaj i iskopčajte ga iz napajanja prije zamjene dodatnog pribora i pristupanja pokretnim dijelovima.
- Ovaj uređaj namijenjen je za upotrenu u domaćinstvu. Podesan je samo za ličnu ili porodičnu upotrebu.
- Nemojte uranjati/djelomično uranjati elektronske dijelove u vodu ili bilo koju drugu tečnost.

⚠ WARNING
Sharp edges
Watch your fingers

• Podaci o uvozniku

NIZOZEMSKA
ASL Netherland B.V.
Kingsfordweg
151 (Amsterdam Sloterdijk Teleport Towers)
1043 GR, Amsterdam Nizozemska
Matični broj subjekta 67368468
Broj za PDV NL856951997B01

POLJSKA
ASL SERVICE (POLAND) SP. Z.O.O
KRAKOWSKIE PRZEDMIEŚCIE 47/51 / 102,
WARSAW, POLJSKA
Broj za PDV PL5272841420 POLJSKA

UJEDINJENO KRALJEVSTVO
Asian Sourcing Link UK Ltd
30 St Giles, Oxford, OX1 3LE,
Ujedinjeno Kraljevstvo
Broj za PDV GB899856522

ITALIJA
ASL ITALY SRL
Via Fieno n. 3
Milano 20123 Italija
Broj za PDV 10342410965

ŠPANIJA
ASIAN SOURCING LINK SPAIN, S.L.
C/ PADRE XIFRÉ 3 PLANTA 6,PUERTA 69
28002 MADRID
MADRID
Broj za PDV B88515887

RUMUNJSKA
ASIAN SOURCING LINK SRL
STR GARA HERASTRAU NR 4D CORP C
BIROU EQ6 ETAJ 5,
BUKUREŠT - 20334 RO - Rumunjska
Broj za PDV RO38317570

GB - SCAN FOR USER MANUAL
BA - SCAN PRO USER MANUAL
BG- СКАНИРАЙТЕ ЗА РЪКОВОДСТВО ЗА ПОТРЕБИТЕЛ
HR - SKENIRAJTE ZA KORISNIČKI PRIRUČNIK
CZ- SKENOVÁNÍ PRO UŽIVATELSKÁ PŘÍRUČKA
DK - SCAN FOR BRUGERVEJLEDNING
FI- etsi käyttöopas
FR - SCANNEZ POUR LE MANUEL DE L'UTILISATEUR
DE - NACH BENUTZERHANDBUCH SCANNEN
GR - ΕΓΧΕΙΡΙΔΙΟ ΣΑΡΩΣΗΣ ΓΙΑ ΧΡΗΣΤΗ
HU - keresse meg a felhasználói kézikönyvet
IS - leitaðu að notendahandbók
IT - SCANSIONE DEL MANUALE DELL'UTENTE
LB - مسح دليل المستخدم
NL - SCAN VOOR GEBRUIKERSHANDLEIDING
MK - скенирајте за упатство за корисникот
NO - SKANN ETTER BRUKERHÅNDBOK
PL - SKANUJ W CELU UZYSKANIA INSTRUKCJI OBSŁUGI
PT - DIGITALIZAR O MANUAL DO USUÁRIO
RO - SCANĂ PENTRU MANUAL DE UTILIZARE
RS - SCAN PRO USER MANUAL
SK - SKENOVANIE PRE POUŽÍVATEĽSKÚ PRÍRUČKU
SI - SKENIRAJ ZA UPORABNIŠKI PRIROČNIK
ES - ESCANEAR PARA EL MANUAL DEL USUARIO
SE - SKANNA EFTER ANVÄNDARHANDBOK
TR - KULLANIM KILAVUZUNU ARAYIN

Proizvedeno u Kini

Serijski broj: NL00869-08-2023

PAP
PAP 22
RACCOLTA CARTA

Iskorištene baterije ne smiju se odlagati u otpad iz domaćinstva jer mogu sadržavati otrovne supstance i teške metale koji mogu biti štetni za okoliš i ljudsko zdravlje. Odnesite ih u odgovarajući centar za odlaganje/prikupljanje.

Ovaj simbol na proizvodu ili na pakovanju označava da se ovaj proizvod ne smije odlagati zajedno s drugim otpadom iz domaćinstva. Vaša je odgovornost da otpadnu opremu odložite tako da je predate na posebno mjesto predviđeno za prikupljanje i recikliranje otpadne električne i elektronske opreme. P
Odvojeno prikupljanje i recikliranje otpadne opreme u trenutku odlaganja pomoći će u zaštiti prirodnih resursa i osigurati recikliranje na način kojim se štite ljudsko zdravlje i okoliš. Više informacija o tome gdje možete predati otpad na recikliranje možete dobiti od lokalnih nadležnih službi.

CZECH

Přenosný a dobíjecí mixér na džus - návod k obsluze

Pečlivě si přečtěte návod k obsluze a uschovejte si jej pro budoucí použití.

• Pohled na rozebrané díly

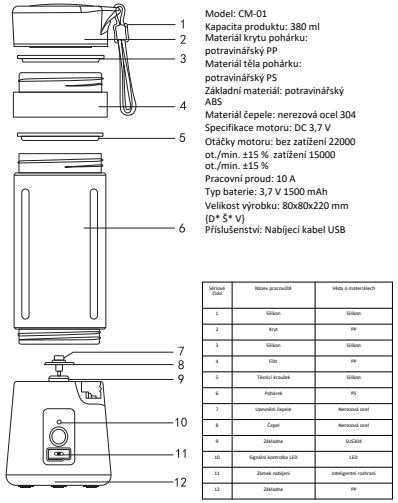

Model: CM-01
Kapacita produktu: 380 ml
Materiál krytu pohárku: potravinářský PP
Materiál těla pohárku: potravinářský PS
Základní materiál: potravinářský ABS
Materiál čepele: nerezová ocel 304
Specifikace motoru: DC 3,7 V
Otáčky motoru: bez zatížení 22000 ot./min. ±15 % zatížení 15000 ot./min. ±15 %
Pracovní proud: 10 A
Typ baterie: 3,7 V 1500 mAh
Velikost výrobku: 80x80x220 mm (D* Š* V)
Příslušenství: Nabíjecí kabel USB

Sériové číslo	Název pracovního	Info o materiálech
1	Silikon	Silikon
2	Kryt	PP
3	Silikon	Silikon
4	Filtr	PP
5	Těsnící kroužek	Silikon
6	Pohárek	PS
7	Upevnění čepele	Nerezová ocel
8	Čepel	Nerezová ocel
9	Základna	SUSDÁK
10	Signální kontrolka LED	LED
11	Zámek nabíjení	Inteligentní rozhraní
12	Základna	PP

• Návod k použití

1. Tento výrobek se specializuje na mixování čerstvých ovocných šťáv. Používejte pouze čerstvé ovoce. Nemusí dobře fungovat u tvrdého ovoce. NEPOUŽÍVEJTE k mixování nebo mletí jiných potravin, například masa/ořechů/sójových výrobků apod.
2. Tento výrobek je napájen stejnosměrným motorem s bateriovým pohonem. Před použitím výrobek nejprve nabijte pomocí dodaného nabíjecího kabelu USB. Doba nabíjení: přibližně 3 hodiny. Před použitím výrobku odpojte nabíjecí kabel.
3. Před použitím tohoto výrobku se ujistěte, že je kryt pohárku bezpečně uzavřen. Abyste předešli nehodě, do prostoru pohárku NEDÁVEJTE ruce ani jiné tvrdé materiály, pokud je tento výrobek v provozu.
4. Délka jednoho pracovního cyklu (mixování) je přibližně 30 sekund. Tento výrobek se automaticky zastaví po 30 sekundách provozu. Pokud bliká červená kontrolka, výrobek vypněte. Nepřetržitě výrobek nepoužívejte nadměrně, nadměrné používání může způsobit poruchu a ovlivnit životnost výrobku.
5. Doporučujeme, aby optimální velikost ovoce pro mixování byla 1,5 cm x 1,5 cm.
6. Příliš velké kusy ovoce mohou během provozu bránit provozu motoru. Rozbliká se červená kontrolka a výrobek přestane fungovat. Než výrobek znovu zapnete, odstraňte velké kusy ovoce nebo je nakrájejte na menší kousky.
7. Tento výrobek je určen pouze k mytí v ruce.
8. Tento výrobek není vhodný pro použití v myčce nádobí ani v mikrovlnné troubě.
9. Před čištěním tohoto výrobku se nejprve UJISTĚTE, že je napájení tohoto výrobku vypnuté. Poté umyjte součásti, které přicházejí do styku s potravinami (např. kryt hrnku, tělo hrnku, nůž atd.). Podstavec NEUMÝVEJTE, nedávejte do vody ani neponořujte do vody. Základna obsahuje elektronické komponenty a NENÍ vodotěsná. Voda by se dostala do základny a elektronického prostoru, což by poškodilo výrobek a způsobilo poruchu.
10. Maximální teplota vody pro čištění je 50 °C. Horká voda způsobí deformaci.
11. NEPOUŽÍVEJTE ocelovou vlnu ani jiný abrazivní čisticí nástroj, například drátěnku, aby nedošlo k poškrábání.
12. Používejte neutrální čisticí prostředek. NEPOUŽÍVEJTE abrazivní/korozivní čisticí prostředky.
13. V případě závady doporučujeme opravu konzultovat s odborníkem. Neneseme odpovědnost za případné nesprávné použití nebo zničení výrobku uživatelem.

• Způsob použití

Před prvním použitím výrobek plně nabijte a vyčistěte části, které přicházejí do styku s potravinami. Ujistěte se, že je pohárek připevněn k podstavci.

1. Omyjte ovoce. Odstraňte tvrdou, tlustou slupku a semínka. Ovoce nakrájejte na malé kousky (přibližně 1,5 x 1,5 cm).

2. Malé kousky ovoce dejte do nádoby (tak, aby zabraly zhruba 60 % objemu). Poté doplňte vodu přibližně na 80 % objemu nádoby. Nádobu uzavřete víčkem a zkontrolujte, zda je zavřená dobře.

3. Nádobou 2-3krát zatřepejte, aby se ovoce a voda dobře promíchaly. Stiskněte tlačítko ZAP/VYP, abyste výrobek zapnuli. Výrobek začne pracovat a po 30 sekundách (přibližně) se zastaví. Pokud si myslíte, že ovoce ještě není dobře rozmixované, můžete provést ještě 1-2 kola mixování. Před každým mixováním doporučujeme nádobou lehce zatřepat, aby se uvolnilo zachycené ovoce.

4. Džus je připravený. Stisknutím tlačítka ZAP/VYP výrobek vypněte nebo počkejte do konce každého kola mixování. Než otevřete kryt a džus nalijete, zkontrolujte, zda je produkt opravdu vypnutý. Pomocí filtru odfiltrujte přebytečné zbytky ovoce.

Tipy:
- U ovoce, jako je jablko nebo hruška, trvá rozmixování na šťávu asi 1 až 1,5 minuty.
- U ovoce, jako je pomeranč nebo jahoda, trvá rozmixování na šťávu přibližně 30 sekund až 1 minutu.
- Nabíjením výrobku po dobu 3 hodin lze vyrobit přibližně 10-12 šálků džusu.

Vyberte správný napájecí adaptér pro nabíjení

• Analýza poruch a řešení problémů

Jevy při selhání	Analýza příčin	Řešení
1. Výrobek nelze zapnout nebo bliká červená kontrolka	Slabá baterie	Prosím, nabijte produkt včas
2. Červené světlo bliká během používání	30 sekund do vypnutí načítání	Produkt restartujte
3. Během používání bliká červené světlo	Zámek motoru	Produkt restartujte
4. Netěsnost	Silikonový kroužek není na svém místě	Znovu nainstalujte silikonový kroužek

• Bezpečnostní upozornění

- Pouze pro dospělé.
- Tento spotřebič nesmí používat děti. Spotřebič a jeho kabel uchovávejte mimo dosah dětí.
- Tento spotřebič není určen pro osoby (včetně dětí) se sníženými fyzickými, smyslovými nebo duševními schopnostmi nebo s nedostatkem zkušeností a znalostí, pokud jim osoba odpovědná za jejich bezpečnost neposkytla dohled nebo je nepoučila o používání spotřebiče.
- Děti si se spotřebičem nesmí hrát. Děti by měly být pod dohledem, aby si se spotřebičem nehrály.
- Čištění a uživatelskou údržbu nesmí provádět děti.
- Varování! Při nesprávném použití může dojít ke zranění. Před použitím si pečlivě přečtěte návod k použití a pokyny.
- Varování! Řezné čepele jsou ostré! Při manipulaci s ostrými řeznými čepelemi, při vyprazdňování nádoby a při čištění dbejte zvýšené opatrnosti.
- Varování! Čepele lze obsluhovat i při rozebraných součástech mixéru. Motor a následně i čepele se spustí po dvou opakovaných stisknutích tlačítka ZAP/VYP. UCHOVEJTE MIMO DOSAH DĚTÍ!
- Pokud do mixéru nalijete horkou tekutinu, dávejte pozor, protože v důsledku náhlého nahromadění páry může dojít k vystříknutí ze spotřebiče.
- Pokud je mixér ponechán bez dozoru a před montáží, demontáží nebo čištěním jej vždy odpojte od elektrické sítě.
- Před výměnou příslušenství nebo přibližením se k částem, které se při používání pohybují, spotřebič vypněte a odpojte od napájení.
-Tento spotřebič je určen pro použití v domácnosti. Je vhodný pouze pro osobní nebo rodinné použití.
- Elektronické součásti neponořujte/částečně neponořujte do vody nebo jiné kapaliny.

⚠ WARNING

Sharp edges
Watch your fingers

• Informace o dovozci

NIZOZEMSKO
ASL Netherland B.V.
Kingsfordweg
151 (Amsterdam Sloterdijk Teleport Towers)
1043 GR, Amsterdam Nizozemsko
Reg. číslo společnosti 67368468
Číslo plátce DPH NL856951997B01

POLSKO
ASL SERVICE (POLAND) SP. Z O.O
KRAKOWSKIE PRZEDMIEŚCIE 47/51 / 102, VARŠAVA, POLSKO
Číslo plátce DPH PL5272841420 POLSKO

SPOJENÉ KRÁLOVSTVÍ
Asian Sourcing Link UK Ltd
30 St Giles, Oxford, OX1 3LE,
Spojené království
Číslo plátce DPH GB899856522

ITÁLIE
ASL ITALY SRL
Via Fieno n. 3
Milan-20123 Itálie
Číslo plátce DPH 10342410965

ŠPANĚLSKO
ASIAN SOURCING LINK SPAIN, S.L.
C/ PADRE XIFRÉ 3 PLANTA 6,PUERTA 69
28002 MADRID
MADRID
Číslo plátce DPH B88515887

RUMUNSKO
ASIAN SOURCING LINK SRL
STR GARA HERASTRAU NR 4D CORP C
BIROU E06 ETAJ 5
BUKUREŠŤ-20334 RO - Rumunsko
Číslo plátce DPH# RO38317570

GB - SCAN FOR USER MANUAL
BA - SCAN PRO USER MANUAL
BG- СКАНИРАЙТЕ ЗА РЪКОВОДСТВО ЗА ПОТРЕБИТЕЛ
HR - skenirajte korisnički priručnik
CZ - NASKENUJTE A ZÍSKEJTE NÁVOD K OBSLUZE
DK - SCAN FOR BRUGERVEJLEDNING
FI- etsi käyttöopas
FR - SCANNEZ POUR LE MANUEL DE L'UTILISATEUR
DE - NACH BENUTZERHANDBUCH SCANNEN
GR - ΕΓΧΕΙΡΙΔΙΟ ΣΑΡΩΣΗΣ ΓΙΑ ΧΡΗΣΤΗ
HU - keresse meg a felhasználói kézikönyvet
IS - leitaðu að notendahandbók
IT - SCANSIONE DEL MANUALE DELL'UTENTE
LB - مسح دليل المستخدم
NL - SCAN VOOR GEBRUIKERSHANDLEIDING
MK - скенирајте за упатство за корисникот
NO - SKANN ETTER BRUKERHÅNDBOK
PL - SKANUJ W CELU UZYSKANIA INSTRUKCJI OBSŁUGI
PT - DIGITALIZAR O MANUAL DO USUÁRIO
RO - SCANĂ PENTRU MANUAL DE UTILIZARE
RS - SCAN PRO USER MANUAL
SK - SKENOVANIE PRE POUŽÍVATEĽSKÚ PRÍRUČKU
SI - SKENIRAJ ZA UPORABNIŠKI PRIROČNIK
ES - ESCANEAR PARA EL MANUAL DEL USUARIO
SE - SKANNA EFTER ANVÄNDARHANDBOK
TR - KULLANIM KILAVUZUNU ARAYIN

Vyrobeno v Číně **Kód šarže: NL00869-08-2023**

PAP 22
RACCOLTA CARTA

Použité baterie se nesmí vyhazovat do domovního odpadu, protože mohou obsahovat toxické prvky a těžké kovy, které mohou být škodlivé pro životní prostředí a lidské zdraví. Odneste je na vhodné místo pro jejich likvidaci/sběr.

Tento symbol na výrobku nebo jeho obalu označuje, že tento výrobek nesmí být likvidován společně s ostatním domovním odpadem. Místo toho je vaší povinností zlikvidovat odpadní zařízení odevzdáním na určeném sběrném místě pro recyklaci odpadních elektrických a elektronických zařízení. Oddělený sběr a recyklace vašeho odpadního zařízení v době likvidace pomůže šetřit přírodní zdroje a zajistí, že bude recyklováno způsobem, který chrání lidské zdraví a životní prostředí. Více informací o místech, kde můžete odevzdat odpad k recyklaci, získáte na místním úřadě.

DANISH

Bærbar og genopladelig juiceblender - brugervejledning

Læs instruktionerne omhyggeligt og gem brugervejledningen til senere brug.

• Samlingstegning

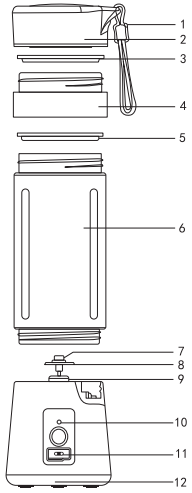

Model: CM-01
Produktets kapacitet: 380 ml
Låget er fremstillet af: fødevaregodkendt PP
Bægeret er fremstillet af: fødevaregodkendt PS
Basen er fremstillet af: fødevaregodkendt ABS
Klingerne er fremstillet af: rustfrit stål 304
Type motor: DC3, 7V
Motorhastighed: uden indhold 22000 omdrejninger/min±15 %,
med indhold 15000 RPM/min±15 %
Driftsstrøm: 10 A
Batteritype: 3,7 V 1500 mAh
Produktets størrelse: 80 x 80 x 220 mm (L x B x H).
Tilbehør: USB-opladningskabel

Serienummer	Webtekst	Overvejet over materialer
1	Silikone	Silikone
2	Dæksel	PP
3	Silikone	Silikone
4	Filter	PP
5	Pakningsring	Silikone
6	Selve bægeret	PS
7	Klingernes bestag	Rustfrit stål
8	Klinger	Rustfrit stål
9	Basen	SUS304
10	Indikatorlampe med LED	LED
11	Opladningsudskring	Smart tilslutning
12	Basen	PP

• Brugsanvisning

1. Dette produkt er specielt udviklet til at blende frisk frugtjuice. Brug kun frisk frugt. Det fungerer muligvis ikke godt med hård frugt. Brug det IKKE til at blende eller kværne andre fødevarer såsom kød/nødder/sojaprodukter/etc.
2. Produktet er batteridrevet og har en jævnstrømsmotor. Inden du tager det i brug, skal du først oplade det ved hjælp af det medfølgende USB-opladerkabel. Opladningstid: cirka 3 timer.
Fjern ladekablet, inden du tager produktet i brug.
3. Sørg for, at dækslet til koppen er lukket forsvarligt, inden du bruger produktet. For at undgå ulykker må du IKKE stikke hånden eller noget andet hårdt ned i beholderen, mens den er i gang.
4. En enkelt arbejdsgang (blendning) varer ca. 30 sekunder. Apparatet stopper automatisk efter 30 sekunders driftstid. Når det røde lys blinker, skal du slukke for produktet. Brug ikke produktet uafbrudt, da det kan forårsage funktionsfejl og reducere produktets levetid.
5. Vi vurderer, at den optimale størrelse af frugt til blendning er 1,5 cm x 1,5 cm.
6. For store frugtstykker kan hæmme motorens funktion i løbet af processen. Det røde lys vil blinke, og apparatet stopper. Fjern de store frugtstykker, eller skær dem i mindre stykker inden du tænder for produktet igen.
7. Produktet må kun vaskes i hånden.
8. Det er ikke egnet til brug i opvaskemaskine eller mikrobølgeovn.
9. Inden du rengør produktet, skal du sikre dig, at der er slukket for strømforsyningen. Vask derefter de dele, der kommer i kontakt med fødevarer (f.eks. beholderens låg, selve beholderen, klingerne osv.). Du må IKKE vaske eller nedsænke basen i vand. Basen indeholder de elektroniske komponenter og er IKKE vandtæt. Der vil kunne trænge vand ind i basen og elektronikken, og det vil beskadige produktet og forårsage funktionsfejl.
10. Maksimal vandtemperatur ved rengøring: 50 °C. For varmt vand vil forårsage deformation.
11. Brug IKKE ståluld eller andre slibende rengøringsredskaber som f.eks. en skureklud, så du undgår ridser.
12. Brug et neutralt rengøringsmiddel. Brug IKKE et slibende/ætsende rengøringsmiddel.
13. I tilfælde af funktionsfejl anbefaler vi, at du kontakter en fagmand med henblik på reparation. Vi er ikke ansvarlige for brugerens eventuelle fejlagtige brug eller for beskadigelse af produktet.

• Fremgangsmåde

Oplad produktet helt, og rengør de dele, der kommer i kontakt med fødevarer, inden det tages i brug første gang. Sørg for, at beholderen sidder fast på basen.

1. Vask frugten. Fjern hård, tyk skræl og kerner. Skær frugten i små stykker (ca. 1,5 cm x 1,5 cm).

2. Kom de små frugtstykker i beholderen (så de fylder ca. 60 %). Fyld derefter vand i, så det dækker til ca. 80 % af beholderens volumen. Luk den ved hjælp af dækslet, og sørg for, at det er forsvarligt forseglet.

3. Ryst forsigtigt beholderen 2-3 gange, så frugt og vand blandes godt. Tryk på ON/OFF-knappen for at tænde apparatet. Det begynder at køre, og det stopper efter (ca.) 30 sekunder. Hvis du synes, at frugten endnu ikke er blendet godt nok, kan du blende den 1-2 omgange til. Det anbefales at ryste beholderen en smule for at løsne den indesluttede frugt mellem hver omgang blendning.

4. Juicen er nu klar. Tryk på ON/OFF-knappen for at slukke apparatet, eller vent til det er færdig med at blende. Sørg for, at apparatet er slukket helt, inden du åbner låget til koppen og hælder juicen op. Brug filteret til at filtrere de overskydende frugtrester fra.

Tips:
- Det tager ca mellem 1 og 1,5 minutter at blende frugt som æble eller pære til juice.
- Det tager ca. 30 sek. til 1 minut at blende frugt som appelsin eller jordbær til juice.
- Hvis produktet oplades i 3 timer, kan der laves ca. 10-12 kopper juice.

Vælg den rette adapter til opladning

• Fejlanalyse og fejlfinding

Type funktionsfejl	Årsagsanalyse	Løsning
1. Produktet kan ikke tænde, eller den røde lampe blinker.	Lavt batteriniveau	Oplad produktet i tide
2. Det røde lys blinker under brug	Der går 30 sekunder, inden det slukker.	Genstart produktet
3. Det røde lys blinker under brug	Motoren er spærret	Genstart produktet
4. Vandlækage	Silikoneringen sidder ikke ordentligt på plads	Montér silikoneringen igen

• Sikkerhedsanvisninger

- Må kun anvendes af voksne.
- Apparatet må ikke anvendes af børn. Opbevar apparatet og ledningen utilgængeligt for børn.
- Apparatet er ikke egnet til at blive brugt af personer (herunder børn) med
nedsat fysisk, sensorisk eller kognitiv funktionsevne eller manglende erfaring og
viden, medmindre de er blevet overvåget eller instrueret i brugen af apparatet af en person, der er ansvarlig for deres sikkerhed.
- Børn må ikke lege med apparatet. Børn skal være under opsyn for at sikre, at de ikke leger med apparatet.
- Rengøring og vedligeholdelse af apparatet må ikke udføres af børn.
- Advarsel! Der kan opstå skader ved forkert brug. Læs brugervejledningen og instruktionerne omhyggeligt før ibrugtagning.
- Advarsel! Klingerne er skarpe! Vær ekstra forsigtig med håndteringen af de skarpe klinger, ved tømning af beholderen samt under rengøring.
- Advarsel! Klingerne kan godt aktiveres, selv om blenderens øvrige komponenter er afmonteret. Motoren – og dermed klingerne – går i gang efter to gentagne tryk på ON/OFF-knappen. OPBEVARES UTILGÆNGELIGT FOR BØRN!
- Vær forsigtig, hvis du hælder varm væske i blenderen, da den kan blive slynget ud af apparatet på grund af en pludselig dampudvikling.
- Tag altid stikket ud af stikkontakten, når blenderen efterlades uden opsyn, og inden den samles, skilles ad eller rengøres.
- Sluk for apparatet, og tag stikket ud af stikkontakten, inden du udskifter tilbehør eller nærmer dig de bevægelige dele, mens enheden er i brug.
Apparatet er beregnet til husholdningsbrug. Det er kun egnet til personlig brug eller husholdningsbrug i familien.
- De elektroniske dele må ikke nedsænkes/delvist nedsænkes i vand eller andre væsker.

⚠ WARNING

Sharp edges
Watch your fingers

• Information til importøren

HOLLAND
ASL Netherland B.V.
Kingsfordweg
151 (Amsterdam Sloterdijk Teleport Towers)
1043 GR, Amsterdam, Holland
Virksomhedens registreringsnummer: 67368468
Momsnummer: NL856951997B01

POLEN
ASL SERVICE (POLEN) SP. Z O.O
KRAKOWSKIE PRZEDMIEŚCIE 47/51 / 102,
WARSZAWA, POLEN
MOMSNUMMER: PL5272841420 POLEN

DET FORENEDE KONGERIGE
Asian Sourcing Link Ltd., Det Forenede Kongerige
30 St. Giles, Oxford, OX1 3LE,
Det Forenede Kongerige
MOMSNUMMER: GB899856522

ITALIEN
ASL ITALIA SRL
Via Fieno n. 3
Milano-20123 Italien
MOMSNUMMER: 10342410965

SPANIEN
ASIAN SOURCING LINK SPAIN, S.L.
C/ PADRE XIFRÉ 3 PLANTA 6, PUERTA 69
28002 MADRID
MADRID
MOMSNUMMER: B88515887

RUMÆNIEN
ASIAN SOURCING LINK SRL
STR GARA HERASTRAU NR 4D CORP C BIROU E06 ETAJ 5
BUCHAREST-20334 RO - Rumænien
MOMSNUMMER: RO38317570

GB - SCAN FOR USER MANUAL
BA - SCAN PRO USER MANUAL
BG- СКАНИРАЙТЕ ЗА РЪКОВОДСТВО ЗА ПОТРЕБИТЕЛ
HR - skenirajte korisnički priručnik
CZ- SKENOVÁNÍ PRO UŽIVATELSKÁ PŘÍRUČKA
DK - SCAN FOR BRUGERVEJLEDNING
FI- etsi käyttöopas
FR - SCANNEZ POUR LE MANUEL DE L'UTILISATEUR
DE - NACH BENUTZERHANDBUCH SCANNEN
GR - ΕΓΧΕΙΡΙΔΙΟ ΣΑΡΩΣΗΣ ΓΙΑ ΧΡΗΣΤΗ
HU - keresse meg a felhasználói kézikönyvet
IS - leitaðu að notendahandbók
IT - SCANSIONE DEL MANUALE DELL'UTENTE
LB - مسح دليل المستخدم
NL - SCAN VOOR GEBRUIKERSHANDLEIDING
MK - скенирајте за упатство за корисникот
NO - SKANN ETTER BRUKERHÅNDBOK
PL - SKANUJ W CELU UZYSKANIA INSTRUKCJI OBSŁUGI
PT - DIGITALIZAR O MANUAL DO USUÁRIO
RO - SCANĂ PENTRU MANUAL DE UTILIZARE
RS - SCAN PRO USER MANUAL
SK - SKENOVANIE PRE POUŽÍVATEĽSKÚ PRÍRUČKU
SI - SKENIRAJ ZA UPORABNIŠKI PRIROČNIK
ES - ESCANEAR PARA EL MANUAL DEL USUARIO
SE - SKANNA EFTER ANVÄNDARHANDBOK
TR - KULLANIM KILAVUZUNU ARAYIN

Fremstillet i Kina **Batchnummer: NL00869-08-2023**

PAP
22
PAP 22
RACCOLTA CARTA

Brugte batterier må ikke smides ud med husholdningsaffaldet, da de kan indeholde giftige grundstoffer og tungmetaller, der kan
være skadelige for miljøet og for menneskers sundhed.
Aflever dem på et egnet bortskaffelses-/indsamlingssted.

Dette symbol på produktet eller dets emballage angiver, at det
ikke må bortskaffes sammen med andet
husholdningsaffald. I stedet er det dit ansvar at bortskaffe dit
udtjente udstyr ved at aflevere det til et indsamlingssted for
genbrug af elektrisk og elektronisk udstyr. Ved
at aflevere dit udtjente udstyr separat til genanvendelse i forbindelse med
bortskaffelsen kan du spare på naturens ressourcer og sikre,
at det bliver genanvendt på en måde, der beskytter menneskers sundhed og
miljøet. For mere information om, hvor du kan aflevere
dit affald til genbrug, kontakt venligst din
kommune.

GERMAN

Tragbarer und wiederaufladbarer Saftmixer - Bedienungsanleitung

Lesen Sie die Anweisungen aufmerksam und bewahren Sie die Bedienungsanleitung für späteres Lesen auf.

• Explosionsansicht der Teile

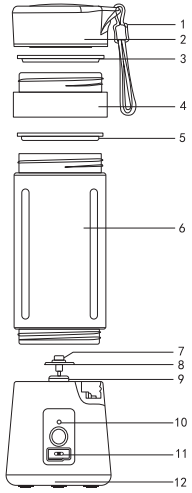

Modell: CM-01
Fassungsvermögen des Produkts: 380 ml
Material der Becherabdeckung:
lebensmittelechtes PP
Material des Bechers: lebensmittelechtes PS
Basismaterial: lebensmittelechtes ABS
Material der Klinge: Edelstahl 304
Motorspezifikationen: DC 3,7 V
Motorgeschwindigkeit: keine Ladung 22000 U/Min. ±15 %
Ladung 15.000 U/Min. ±15 %
Arbeitsstrom: 10 A
Batterietyp: 3,7 V 1.500 mAh
Produktgröße: 80 x 80 x 220 mm (L* B* H)
Accessoires: USB-Ladekabel

Seriennummer	Site-Name	Material Science
1	Silikon	Silikon
2	Abdeckung	PP
3	Silikon	Silikon
4	Filter	PP
5	Dichtungsring	Silikon
6	Der Becher	PS
7	Befestigung der Klinge	Edelstahl
8	Blade	Edelstahl
9	Basis	SUSSBA
10	LED -Signalleuchte	LED
11	Ladeverschluss	Intelligente Schnittstelle
12	Basis	PP

• Gebrauchsanweisung

1. Dieses Produkt ist ein Saftmixer für frisches Obst. Nur frisches Obst verwenden. Mit härterem Obst kann es sein, dass das Gerät nicht richtig funktioniert. NICHT zum Mixen oder Mahlen anderer Lebensmittel, wie z. B. Fleisch/Nüsse/Sojaprodukte/usw. verwenden.
2. Dieses Produkt wird durch einen batteriebetriebenen DC-Motor betrieben. Vor der Anwendung bitte das mitgelieferte USB-Ladekabel nutzen, um das Produkt zuerst aufzuladen. Ladezeit: ca. 3 Stunden. Das Ladekabel vor Inbetriebnahme des Produkts entfernen.
3. Bitte sicherstellen, dass die Abdeckung des Bechers vor Nutzung des Produkts geschlossen ist. Um Unfällen vorzubeugen, Hände oder andere harte Materialien nicht in den Becher halten, wenn das Produkt in Betrieb ist.
4. Eine einzige Arbeitsdauer (Mixen) dauert ca. 30 Sekunden. Dieses Produkt unterbricht sich automatisch nach 30 Sekunden Betriebszeit. Wenn das rote Licht blinkt, das Produkt bitte ausschalten. Das Produkt nicht permanent überbeanspruchen, das kann zu Funktionsstörungen führen und die Lebensdauer des Produkts beeinträchtigen.
5. Die optimale Größe einer Frucht zum Mixen ist 1,5 cm x 1,5 cm.
6. Während des Betriebs können zu große Fruchtstücke den Motorbetrieb behindern. Das rote Licht blinkt und dieses Produkt hört auf zu funktionieren. Bitte entfernen Sie die großen Fruchtstücke oder schneiden Sie sie kleiner, bevor Sie das Produkt wieder anschalten.
7. Dieses Produkt kann nur per Hand gereinigt werden.
8. Dieses Produkt ist nicht spülmaschinen- oder mikrowellengeeignet.
9. Vor dem Reinigen des Produkts zuerst SICHERSTELLEN, dass es NICHT unter STROM steht. Dann die Teile reinigen, die mit Lebensmittel in Berührung kommen (z. B. Abdeckung des Bechers, Becher, Klinge, usw.). Die Basis NICHT unter Wasser waschen oder in Wasser eintauchen. Die Basis besteht aus elektronischen Bestandteilen und ist NICHT wasserfest. Wasser dringt in die Basis und das elektronische Fach ein, wodurch das Produkt beschädigt wird und nicht mehr richtig funktioniert.
10. Die maximale Wassertemperatur für die Reinigung ist 50 °C. Heißwasser führt zu Verformungen.
11. KEINE Stahlwolle oder andere aggressive Reinigungswerkzeuge, wie ein Scheuertuch, benutzen, um Kratzer zu vermeiden.
12. Neutrale Reinigungsmittel verwenden. KEINE scheuernde oder korrosive Reinigungsmittel verwenden.
13. Bei einer Fehlfunktion empfehlen wir Ihnen, sich für die Reparatur an eine Fachkraft wenden. Bei Fehlgebrauch oder Zerstörung des Produkts durch den Nutzer übernehmen wir keine Verantwortung.

• Mit folgender Methode

Bitte laden Sie das Produkt vollständig und reinigen Sie vor dem ersten Gebrauch die Teile, die mit Lebensmittel in Kontakt kommen. Vergewissern Sie sich, dass der Becher an der Basis befestigt ist.

1. Obst waschen. Die harte, dicke Schale und die Samen entfernen. Die Früchte in kleine Teile schneiden (etwa 1,5 cm x 1,5 cm).

2. Die kleinen Fruchtstücke in den Becher geben (den Becher bis ca. 60 % füllen). Dann Wasser bis etwa 80 % des Fassungsvermögens des Bechers hinzufügen. Den Becher mit der Abdeckung schließen und sicherstellen, dass er sicher versiegelt ist.

3. Den Becher 2 bis 3 Mal leicht schütteln, damit sich Früchte und Wasser gut vermischen. Die AN-/AUS-Taste drücken, um das Produkt anzuschalten. Das Produkt setzt sich in Betrieb und hält nach (etwa) 30 Sekunden an. Wenn Sie glauben, dass die Früchte noch nicht gut gemischt vermixt sind, fügen Sie noch 1 oder 2 Mixvorgänge hinzu. Vor jedem Mixvorgang den Becher leicht schütteln, um das eingeklemmte Obst zu lösen.

Der Saft ist fertig. Die AN-/AUS-Taste drücken, um das Produkt auszuschalten oder warten, bis das Ende eines Mixvorgangs erreicht ist. Bitte sicherstellen, dass das Produkt nicht mehr in Betrieb ist, bevor Sie die Abdeckung des Bechers abnehmen und den Saft in ein Glas schütten. Die Filter nutzen, um überschüssige Fruchtreste auszufiltern.

Tipps:
• Bei Früchten wie Äpfeln oder Birnen dauert es ungefähr 1 bis 1,5 Minuten, um sie in einen Saft zu mixen.
• Bei Früchten wie Orangen oder Erdbeeren dauert es ungefähr 30 Sekunden bis 1 Minute, um sie in einen Saft zu mixen.
• Die Ladezeit des Produkts dauert 3 Stunden, damit können 10-12 Becher mit Saft gemixt werden.

Bitte wählen Sie das richtige Netzteil für den Ladevorgang

• Fehleranalyse und -behebung

Fehlerarten	Ursachenanalyse	Lösung
1. Das Produkt lässt sich nicht anschalten oder das rote Licht blinkt	Die Batterie ist schwach	Bitte das Produkt rechtzeitig aufladen
2. Das rote Licht blinkt bei der Anwendung	30 Sekunden nach Abschalten warten	Das Produkt neu starten
3. Das rote Licht blinkt bei der Anwendung	Motorsperre	Das Produkt neu starten
4. Wasserleck	Silikonring ist nicht richtig angebracht	Bitte den Silikonring erneut installieren

• Sicherheitshinweis

- Gebrauch nur durch Erwachsene
- Dieses Gerät darf nicht von Kinder benutzt werden. Das Gerät und sein Kabel außer Reichweite von Kindern aufbewahren.
- Dieses Gerät ist nicht für den Gebrauch durch Personen (einschließlich Kindern) mit eingeschränkten körperlichen, sensorischen oder geistigen Fähigkeiten oder Mangel an Erfahrung und Wissen bestimmt, es sei denn, sie stehen unter Beaufsichtigung oder Anweisung bei der Nutzung des Geräts durch eine Person, die für ihre Sicherheit verantwortlich ist.
- Kinder dürfen mit dem Gerät nicht spielen. Kinder sollten überwacht werden, um sicherzustellen, dass sie nicht mit dem Gerät spielen.
- Die Reinigung und Wartung sollte nicht von Kindern durchgeführt werden.
- Warnhinweis! Bei Fehlgebrauch kann es zu Verletzungen kommen. Lesen Sie die Gebrauchsanweisungen aufmerksam vor Gebrauch des Geräts.
- Warnhinweis! Die Klingen sind scharf! Seien Sie beim Handhaben der scharfen Klingen besonders vorsichtig, wenn Sie den Becher leeren oder reinigen.
- Warnhinweis! Die Klingen können auch betrieben werden, wenn die Blender-Bestandteile demontiert sind. Der Motor und insbesondere die Klingen beginnen zu funktionieren, wenn Sie zweimal hintereinander auf den AN/AUS-Knopf drücken. AUSSER REICHWEITE VON KINDERN AUFBEWAHREN!
- Seien Sie vorsichtig, wenn heiße Flüssigkeit in den Mixer geschüttet wird, da diese aufgrund eines plötzlichen Dampfvorgangs herausspritzen kann.
- Die Stromversorgung des Mixers immer unterbrechen, wenn er unbeaufsichtigt ist oder vor der Montage, Demontage oder Reinigung.
- Das Gerät ausschalten und von der Stromversorgung trennen, bevor Zubehörteile ausgewechselt werden oder bevor Sie sich Teilen nähern, die in Bewegung sind.
- Dieses Gerät ist für den Gebrauch im Haushalt bestimmt. Es ist nur für den persönlichen Gebrauch oder den Gebrauch in der Familie bestimmt.
- Die elektronischen Teile nicht vollständig oder teilweise in Wasser oder irgendeine andere Flüssigkeit eintauchen.

⚠ WARNING

Sharp edges Watch your fingers

• Informationen der Importfirma

NIEDERLANDE
ASL Netherland B.V.
Kingsfordweg
151 (Amsterdam Sloterdijk Teleport Towers)
1043 GR, Amsterdam Niederlande
Handelsregisternummer: 67368468
Mehrwertsteuernummer: NL856951997B01

POLEN
ASL SERVICE (POLAND) SP. Z O.O
KRAKOWSKIE PRZEDMIEŚCIE 47/51 / 102,
WARSCHAU, POLEN
VAT # PL5272841420 POLEN

VEREINIGTES KÖNIGREICH
Asian Sourcing Link UK Ltd
30 St Giles, Oxford, OX1 3LE,
Vereinigtes Königreich
Mehrwertsteuernummer: # GB899856522

ITALIEN
ASL ITALY SRL
Via Fieno n. 3
Mailand, 20123 Italien
Mehrwertsteuernummer: #
10342410965

SPANIEN
ASIAN SOURCING LINK SPAIN, S.L.
C/ PADRE XIFRÉ 3 PLANTA 6,PUERTA 69
28002 MADRID
MADRID
Mehrwertsteuernummer: # B88515887

RUMÄNIEN
ASIAN SOURCING LINK SPAIN, SRL
STR GARA HERASTRAU NR 4D CORP C
BIROU E06 ETAJ 5
BUCHAREST-20334 RO - Rumänien
Mehrwertsteuernummer: #
RO38317570

GB - SCAN FOR USER MANUAL
BA - SCAN PRO USER MANUAL
BG- СКАНИРАЙТЕ ЗА РЪКОВОДСТВО ЗА ПОТРЕБИТЕЛ
HR - skenirajte korisnički priručnik
CZ- SKENOVÁNÍ PRO UŽIVATELSKÁ PŘÍRUČKA
DK - SCAN FOR BRUGERVEJLEDNING
FI- etsi käyttöopas
FR - SCANNEZ POUR LE MANUEL DE L'UTILISATEUR
DE - NACH BENUTZERHANDBUCH SCANNEN
GR - ΕΓΧΕΙΡΙΔΙΟ ΣΑΡΩΣΗΣ ΓΙΑ ΧΡΗΣΤΗ
HU - keresse meg a felhasználói kézikönyvet
IS - leitaðu að notendahandbók
IT - SCANSIONE DEL MANUALE DELL'UTENTE
LB - مسح دليل المستخدم
NL - SCAN VOOR GEBRUIKERSHANDLEIDING
MK - скенирајте за упатство за корисникот
NO - SKANN ETTER BRUKERHÅNDBOK
PL - SKANUJ W CELU UZYSKANIA INSTRUKCJI OBSŁUGI
PT - DIGITALIZAR O MANUAL DO USUÁRIO
RO - SCANĂ PENTRU MANUAL DE UTILIZARE
RS - SCAN PRO USER MANUAL
SK - SKENOVANIE PRE POUŽÍVATEĽSKÚ PRÍRUČKU
SI - SKENIRAJ ZA UPORABNIŠKI PRIROČNIK
ES - ESCANEAR PARA EL MANUAL DEL USUARIO
SE - SKANNA EFTER ANVÄNDARHANDBOK
TR - KULLANIM KILAVUZUNU ARAYIN

In China hergestellt

Chargen-Code: NL00869-08-2023

PAP
22
PAP 22
RACCOLTA CARTA

Genutzte Batterien dürfen nicht im Haushaltsmüll entsorgt werden, da sie giftige Elemente und Schwermetalle enthalten können, die sowohl für die Umwelt als auch für die Gesundheit des Menschen schädlich sein können. Entsorgen
Sie sie an einer angemessenen Sammelstelle.

Dieses Symbol auf dem Produkt oder seiner Verpackung bedeutet, dass dieses Produkt nicht in Ihrem Haushaltsmüll entsorgt werden darf. Stattdessen liegt es in Ihrer Verantwortung, Altgeräte zu entsorgen, indem Sie sie bei einer geeigneten Sammelstelle für das Recycling von elektrischen und elektronischen Altgeräten abzugeben. Die getrennte Sammlung und ordnungsgemäße Entsorgung Ihrer Altgeräte trägt zur Erhaltung der natürlichen Ressourcen bei und garantiert eine Wiederverwertung,
die die Gesundheit des Menschen und die Umwelt schützt. Mehr Informationen darüber, wo Sie Ihren Abfall zum Recyceln abgeben können, erhalten Sie bei Ihrer lokalen Behörde.

GREEK

Φορητό και Επαναφορτιζόμενο Μπλέντερ για Χυμούς - Οδηγίες Χρήσης

Διαβάστε προσεκτικά τις οδηγίες και φυλάξτε το εγχειρίδιο για μελλοντική αναφορά.

• Επισκόπηση Εξαρτημάτων

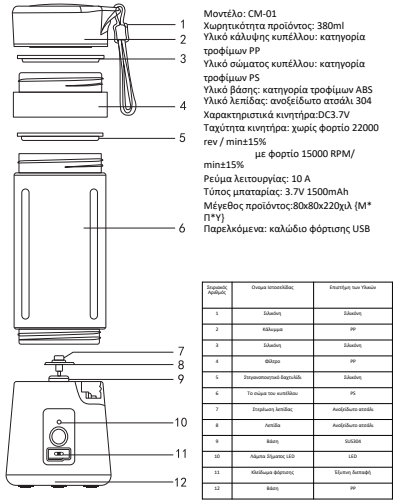

Μοντέλο: CM-01
Χωρητικότητα προϊόντος: 380ml
Υλικό κάλυψης κυπέλλου: κατηγορία τροφίμων PP
Υλικό σώματος κυπέλλου: κατηγορία τροφίμων PS
Υλικό βάσης: κατηγορία τροφίμων ABS
Υλικό λεπίδας: ανοξείδωτο ατσάλι 304
Χαρακτηριστικά κινητήρα:DC3.7V
Ταχύτητα κινητήρα: χωρίς φορτίο 22000 rev / min±15%
με φορτίο 15000 RPM/ min±15%
Ρεύμα λειτουργίας: 10 A
Τύπος μπαταρίας: 3.7V 1500mAh
Μέγεθος προϊόντος:80x80x220χιλ (M* Π*Υ)
Παρελκόμενα: καλώδιο φόρτισης USB

Σύμβολο Αρίθμός	Ονομα τοποθέτιας	Επιστήμη των Υλικών
1	Σλαδνη	Σλαδνη
2	Κάλυμμα	PP
3	Σλαδνη	Σλαδνη
4	Φίλτρο	PP
5	Στηριγκτικογιά δαχτυλίδι	Σλαδνη
6	Το σώμα του κυπέλλου	PS
7	Στερέωση λεπίδας	Ανοξείδωτο ατσάλι
8	Λεπίδα	Ανοξείδωτο ατσάλι
9	Βάση	SUS304
10	Λάμπα Σήμανσε LED	LED
11	Κλείδωμα φόρτισης	Υλικνι δεσιμφή
12	Βάση	PP

• Οδηγίες χρήσης

1.Το προϊόν αυτό είναι ένα ειδικό μπλέντερ για χυμούς από φρέσκα φρούτα. Χρησιμοποιήστε μόνο φρέσκα φρούτα. Μπορεί να μη λειτουργεί καλά με τα σκληρά φρούτα. ΜΗΝ το χρησιμοποιείτε για ανάμειξη ή θρυμματισμό άλλων τροφών, όπως κρέας/ξηροί καρποί/προϊόντα σόγιας/ κλπ.

2.Αυτό το προϊόν τροφοδοτείται από κινητήρα συνεχούς ρεύματος με μπαταρία. Πριν τη χρήση, χρησιμοποιήστε το καλώδιο φόρτισης USB που παρέχεται για να φορτίσετε πρώτα το προϊόν. Χρόνος φόρτισης: περίπου 3 ώρες,
Αφαιρέστε το καλώδιο φόρτισης πριν θέσετε το προϊόν σε λειτουργία.

3. Βεβαιωθείτε ότι το κατάκι του κυπέλλου είναι κλειστό με ασφάλεια πριν θέσετε σε λειτουργία αυτό το προϊόν. Προς αποφυγή ατυχήματος, ΜΗΝ βάζετε τα χέρια σας ή άλλα σκληρά υλικά μέσα στο κύπελλο όταν το προϊόν είναι σε λειτουργία.

4. Ένας κύκλος εργασίας (ανάμειξης) είναι περίπου 30 δευτερόλεπτα. Το προϊόν αυτό θα σταματήσει αυτόματα μετά από 30 δευτερόλεπτα λειτουργίας. Όταν ανάψει το κόκκινο φωτάκι, απενεργοποιήστε το προϊόν. Μη χρησιμοποιείτε το προϊόν συνεχόμενα, για πολλή ώρα, η υπερβολική χρήση μπορεί να προκαλέσει δυσλειτουργίες και να επηρεάσει τη διάρκεια ζωής του προϊόντος.

5.Συστήνουμε το βέλτιστο μέγεθος των φρούτων προς ανάμειξη να είναι 1.5 εκ.x 1.5 εκ.

6.Κατά τη λειτουργία, τα κομμάτια φρούτων που έχουν πολύ μεγάλο μέγεθος μπορεί να φρακάρουν τη λειτουργία του κινητήρα. Θα ανάψει το κόκκινο φωτάκι και το προϊόν αυτό θα σταματήσει να λειτουργεί. Αφαιρέστε τα μεγάλα κομμάτια των φρούτων ή κόψτε τα σε μικρότερα κομμάτια πριν ενεργοποιήσετε ξανά το προϊόν.

7.Το προϊόν αυτό πλένεται μόνο στο χέρι.

8.Το προϊόν αυτό δεν είναι κατάλληλο για πλυντήριο πιάτων ή για φούρνο μικροκυμάτων.

9.Πριν τον καθαρισμό αυτού του προϊόντος, ΒΕΒΑΙΩΘΕΙΤΕ πρώτα ότι έχετε βγάλει το προϊόν από τη πρίζα. Μετά, πλύνετε τα εξαρτήματα που έρχονται σε επαφή με τις τροφές (π.χ. κατάκι κυπέλλου, το κύπελλο, η λεπίδα, κλπ.)
ΜΗΝ πλένετε ή τοποθετείτε ή βουτάτε τη βάση στο νερό. Η βάση περιέχει τα ηλεκτρονικά εξαρτήματα και η βάση ΔΕΝ είναι αδιάβροχη. Το νερό θα διεισδύσει στη βάση και στον θάλαμο ηλεκτρονικών, πράγμα που θα καταστρέψει το προϊόν και θα προκαλέσει τη δυσλειτουργία του.

10. Η μέγιστη θερμοκρασία για το καθάρισμα είναι 50 °C. Το καυτό νερό θα προκαλέσει παραμόρφωση.

11. ΜΗΝ χρησιμοποιείτε σύρμα ή άλλο σκληρό εργαλείο, όπως σκληρό σφουγγάρι προς αποφυγή γρατζουνιών.

12. Χρησιμοποιείτε ένα ουδέτερο απορρυπαντικό. ΜΗΝ χρησιμοποιείτε λειαντικό/διαβρωτικό απορρυπαντικό

13. Σε περίπτωση δυσλειτουργίας, συστήνουμε να συμβουλευτείτε έναν ειδικό για επισκευή. Δεν θα φέρουμε ευθύνη για καμία κακή χρήση ή καταστροφή του προϊόντος από τον χρήστη.

• Μέθοδος Χρήσης

Πριν την πρώτη χρήση φορτίστε πλήρως το προϊόν και καθαρίστε τα μέρη που έρχονται σε επαφή με τις τροφές. Βεβαιωθείτε ότι το κύπελλο είναι τοποθετημένο σταθερά στη βάση.

1.Πλένετε τα φρούτα. Αφαιρέστε τη σκληρή, χοντρή φλούδα και τους σπόρους. Κόψτε τα φρούτα σε μικρά κομμάτια (περίπου 1.5 εκ x 1.5 εκ).

2.Προσθέστε τα μικρά κομμάτια φρούτων μέσα στο κύπελλο (να γεμίσει περίπου του 60% του κυπέλλου). Έπειτα, προσθέστε νερό περίπου 80% από τη χωρητικότητα του κυπέλλου. Κλείστε το κατάκι του κυπέλλου και βεβαιωθείτε ότι έχει κλείσει ερμητικά.

3.Ανακινήστε ελαφρά το κύπελλο 2-3 φορές για να αναμειχθούν καλά τα φρούτα με το νερό. Πατήστε το κουμπί ΕΝΕΡΓΟΠΟΙΗΣΗ/ΑΠΕΝΕΡΓΟΠΟΙΗΣΗ για να θέσετε το προϊόν σε λειτουργία. Το προϊόν θα τεθεί σε λειτουργία και θα σταματήσει μετά από 30 δευτερόλεπτα (περίπου). Εάν θεωρείτε ότι τα φρούτα δεν ανακατεύτηκαν ακόμη καλά, μπορείτε να επαναλάβετε τη διαδικασία ανάμειξής ξανά 1-2 φορές. Προτείνουμε να ανακινήσετε ελαφρά το κύπελλο πριν από κάθε γύρο ανάμειξης για να απελευθερώσετε τυχόν παγιδευμένα φρούτα

Τώρα ο χυμός είναι έτοιμος. Πατήστε το κουμπί ΕΝΕΡΓΟΠΟΙΗΣΗ/ΑΠΕΝΕΡΓΟΠΟΙΗΣΗ για να απενεργοποιήσετε το προϊόν ή αναμένετε μέχρι το τέλος κάθε γύρου ανάμειξης. Βεβαιωθείτε ότι το προϊόν σταμάτησε πλήρως να λειτουργεί πριν ανοίξετε το κατάκι του κυπέλλου και αφαιρέστε το χυμό. Χρησιμοποιήστε το φίλτρο για να φιλτράρετε τα υπολείμματα των φρούτων από το χυμό.

Συμβουλές:
- Για φρούτα όπως μήλα ή αχλάδια, χρειάζεται περίπου 1 με 1.5 λεπτά για να αναμειχθούν και να γίνουν χυμός.
- Για φρούτα όπως πορτοκάλια ή φράουλες, χρειάζεται περίπου 30 δευτερόλεπτα έως 1 λεπτό για να αναμειχθούν και να γίνουν χυμός.
- Η φόρτιση του προϊόντος για 3 ώρες μπορεί να παράξει περίπου 10-12 ποτήρια χυμού.

Επιλέξτε τον σωστό προσαρμογέα ρεύματος για τη φόρτιση

• Ανάλυση δυσλειτουργιών και επίλυση προβλημάτων

Φαινόμενα δυσλειτουργίας	Ανάλυση αιτιών	Λύση
1.Το προϊόν δεν ενεργοποιείται ή αναβοσβήνει το κόκκινο φωτάκι	Χαμηλή Μπαταρία	Φορτίστε το προϊόν εγκαίρως
2.Κατά τη χρήση αναβοσβήνει το κόκκινο φωτάκι	30 δευτερόλεπτα για τον τερματισμό της φόρτισης.	Επανεκκινήστε το προϊόν
3.Κατά τη χρήση αναβοσβήνει το κόκκινο φωτάκι	Κλείδωμα κινητήρα	Επανεκκινήστε το προϊόν
4.Διαρροή νερού	Το δαχτυλίδι σιλικόνης δεν είναι τοποθετημένο σωστά	Τοποθετήστε ξανά σωστά το δαχτυλίδι σιλικόνης

• Σημειώσεις Ασφαλείας

- Για χρήση μόνο από ενήλικες.
- Αυτή η συσκευή να μην χρησιμοποιείται από παιδιά. Φυλάξτε τη συσκευή και το καλώδιο της μακριά από παιδιά.
- Αυτή η συσκευή δεν προορίζεται για χρήση από άτομα (συμπεριλαμβανομένων των παιδιών) με μειωμένες σωματικές, αισθητηριακές ή νοητικές ικανότητες ή χωρίς πείρα και γνώσεις, εκτός εάν βρίσκονται υπό επιτήρηση ή υπό τις οδηγίες για τη χρήση της συσκευής ενός ατόμου που είναι υπεύθυνο για την ασφάλειά τους.
- Τα παιδιά δεν πρέπει να παίζουν με τη συσκευή. Τα παιδιά πρέπει να βρίσκονται υπό επιτήρηση, ώστε να μην παίζουν με τη συσκευή.
- Το καθάρισμα και η συντήρηση της συσκευής δεν πρέπει να διενεργούνται από παιδιά.
- Προειδοποίηση! Μπορεί να προκληθεί τραυματισμός, εάν δεν χρησιμοποιείται σωστά. Πριν τη χρήση, διαβάστε προσεκτικά τον οδηγό χρήση και τις οδηγίες.
- Προειδοποίηση! Οι λεπίδες κοπής είναι μυτερές! Κατά το χειρισμό των λεπίδων κοπής, κατά το άδειασμα του κυπέλλου και κατά τον καθαρισμό δώστε ιδιαίτερη προσοχή.
-Προσοχή! Οι λεπίδες μπορούν να λειτουργήσουν ακόμα και όταν τα εξαρτήματα του μπλέντερ έχουν αποσυναρμολογηθεί. Ο κινητήρας και οι λεπίδες ξεκινούν μετά από δύο επαναλαμβανόμενα πατήματα του κουμπιού ΕΝΕΡΓΟΠΟΙΗΣΗ/ΑΠΕΝΕΡΓΟΠΟΙΗΣΗ. ΝΑ ΦΥΛΑΣΣΕΤΑΙ ΜΑΚΡΙΑ ΑΠΟ ΠΑΙΔΙΑ!
- Προσέξτε εάν ζεστό υγρό τοποθετείται μέσα στο μπλέντερ, καθώς μπορεί να εκτιναχθεί από τη συσκευή λόγω ξαφνικών ατμών.
-Πάντα να αποσυνδέετε το μπλέντερ από τη πρίζα, εάν δεν το παρακολουθείτε, και πριν τη συναρμολόγηση, αποσυναρμολόγηση και τον καθαρισμό.
- Απενεργοποιήστε τη συσκευή και αποσυνδέστε από τη πρίζα πριν αλλάξετε τα παρελκόμενα ή πριν αγγίξετε τα μέρη που κινούνται κατά τη χρήση.
- Η συσκευή αυτή προορίζεται για οικιακή χρήση. Είναι κατάλληλη μόνο για προσωπική ή οικογενειακή χρήση.
- Μη βυθίζετε/βυθίζετε μερικώς τα ηλεκτρονικά μέρη μέσα σε νερό ή οποιοδήποτε υγρό.

⚠ WARNING

Sharp edges
Watch your fingers

• Πληροφορίες εισαγωγέα

ΟΛΛΑΝΔΙΑ
ASL Netherland B.V.
Kingsfordweg
151 (Amsterdam Sloterdijk Teleport Towers)
1043 GR, Αμστερνταμ, Ολλανδία
Αρ.Εγγρ. Εταιρείας 67368468
Αρ.ΦΠΑ NL856951997B01

ΠΟΛΩΝΙΑ
ASL SERVICE (POLAND) SP. Z O.O
KRAKOWSKIE PRZEDMIEŚCIE 47/51 / 102,
WARSAW, POLAND
ΦΠΑ # PL5272841420 ΠΟΛΩΝΙΑ

ΗΝΩΜΕΝΟ ΒΑΣΙΛΕΙΟ
Asian Sourcing Link UK Ltd
30 St Giles, Oxford, OX1 3LE,
Ηνωμένο Βασίλειο
ΦΠΑ# GB899856522

ΙΤΑΛΙΑ
ASL ITALY SRL
Via Fieno n. 3
Μιλάνο-20123 Ιταλία
ΦΠΑ# 10342410965

ΙΣΠΑΝΙΑ
ASIAN SOURCING LINK SPAIN, S.L.
C/ PADRE XIFRÉ 3 PLANTA 6,PUERTA 69
28002 ΜΑΔΡΙΤΗ
ΜΑΔΡΙΤΗ
ΦΠΑ# B88515887

ΡΟΥΜΑΝΙΑ
ASIAN SOURCING LINK SRL
STR GARA HERASTRAU NR 4D CORP C
BIROU E06 ETAJ 5
ΒΟΥΚΟΥΡΕΣΤΗ-20334 RO - Ρουμανία
ΦΠΑ# RO38317570

GB - SCAN FOR USER MANUAL
BA - SCAN PRO USER MANUAL
BG- СКАНИРАЙТЕ ЗА РЪКОВОДСТВО ЗА ПОТРЕБИТЕЛ
HR - skenirajte korisnički priručnik
CZ- SKENOVÁNÍ PRO UŽIVATELSKÁ PŘÍRUČKA
DK - SCAN FOR BRUGERVEJLEDNING
FI- etsi käyttöopas
FR - SCANNEZ POUR LE MANUEL DE L'UTILISATEUR
DE - NACH BENUTZERHANDBUCH SCANNEN
GR - ΣΑΡΩΣΗ ΕΓΧΕΙΡΙΔΙΟΥ ΧΡΗΣΗΣ
HU - keresse meg a felhasználói kézikönyvet
IS - leitaðu að notendahandbók
IT - SCANSIONE DEL MANUALE DELL'UTENTE
LB - مسح دليل المستخدم
NL - SCAN VOOR GEBRUIKERSHANDLEIDING
MK - скенирајте за упатство за корисникот
NO - SKANN ETTER BRUKERHÅNDBOK
PL - SKANUJ W CELU UZYSKANIA INSTRUKCJI OBSŁUGI
PT - DIGITALIZAR O MANUAL DO USUÁRIO
RO - SCANĂ PENTRU MANUAL DE UTILIZARE
RS - SCAN PRO USER MANUAL
SK - SKENOVANIE PRE POUŽÍVATEĽSKÚ PRÍRUČKU
SI - SKENIRAJ ZA UPORABNIŠKI PRIROČNIK
ES - ESCANEAR PARA EL MANUAL DEL USUARIO
SE - SKANNA EFTER ANVÄNDARHANDBOK
TR - KULLANIM KILAVUZUNU ARAYIN

Κατασκευασμένο στην Κίνα

Κωδικός Παρτίδας: NL00869-08-2023

PAP
22
PAP 22
RACCOLTA CARTA

Οι χρησιμοποιημένες μπαταρίες δεν πρέπει να απορρίπτονται στα οικιακά απόβλητα,
καθώς μπορεί να περιέχουν τοξικά στοιχεία και βαρέα μέταλλα που μπορούν να βλάψουν το περιβάλλον και την ανθρώπινη υγεία. Μεταφέρετέ τις στον κατάλληλο χώρο απόρριψης/συλλογής.

Αυτό το σύμβολο πάνω στο προϊόν ή στη συσκευασία του δείχνει ότι αυτό το προϊόν δεν πρέπει να απορρίπτεται μαζί με άλλα απορρίμματα του νοικοκυριού σας. Αντί αυτού, είναι ευθύνη σας να απορρίπτετε τον αχρηστευμένο εξοπλισμό σας παραδίδοντάς τον σε εγκεκριμένο σημείο συλλογής για ανακύκλωση ηλεκτρικού και ηλεκτρονικού εξοπλισμού. Η χωριστή συλλογή και ανακύκλωση του απορριπτόμενου εξοπλισμού σας κατά το χρόνο της απόρριψής θα βοηθήσει στην προστασία των φυσικών πόρων και θα διασφαλίσει
ότι αυτός ανακυκλώνεται με τρόπο που προστατεύει την ανθρώπινη υγεία και το περιβάλλον. Για περισσότερες πληροφορίες σχετικά με το που μπορείτε να παραδώσετε τα απορρίμματά σας για ανακύκλωση, επικοινωνήστε με τις τοπικές σας αρχές.

SPANISH

Batidora portátil recargable para zumos - Manual de usuario

Lea las instrucciones detenidamente y conserve este manual de usuario para futuras consultas.

• Vista de los componentes

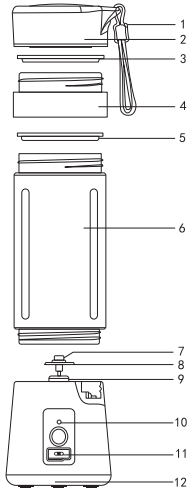

Modelo: CM-01
Capacidad del producto: 380 ml
Material de la tapa del vaso: PP de calidad alimentaria
Material del cuerpo del vaso: PS de calidad alimentaria
Material de la base: ABS de calidad alimentaria
Material de la cuchilla: acero inoxidable 304
Especificaciones del motor: CC de 3,7 V
Velocidad del motor: sin carga 22 000 r. p. m. ± 15 %
con carga 15 000 r. p. m. ± 15%
Intensidad de la corriente: 10 A
Tipo de batería: 3,7 V, 1500 mAh
Tamaño del producto: 80 x 80 x 220 mm (largo, ancho, alto)
Accesorios: cable de carga USB

Número	Nombre de la pieza	Material
1	Silicona	Silicona
2	Tapa	PP
3	Silicona	Silicona
4	Filtro	PP
5	Junta hermética	Silicona
6	Cuerpo del vaso	PS
7	Eje de la cuchilla	Acero inoxidable
8	Cuchilla	Acero inoxidable
9	Base	SUS304
10	Indicador LED	LED
11	Puerto de carga	Interfaz inteligente
12	Base	PP

• Instrucciones de uso

1. Este producto es específicamente una batidora de zumos de fruta fresca. Utilice exclusivamente fruta fresca. Puede que no funcione bien si utiliza fruta seca. NO utilice el producto para mezclar o triturar otros alimentos como carne, frutos secos, productos de soja, etc.
2. Este producto funciona con un motor de CC alimentado por una batería. Antes de utilizar el producto, cárguelo primero con el cable de carga USB facilitado. El tiempo de carga es de aproximadamente 3 horas. Quite el cable de carga antes de utilizar el producto.
3. Asegúrese de que la tapa del vaso esté bien cerrada antes de utilizar el producto. Para evitar accidentes, NO sitúe las manos ni otros materiales duros dentro del cuerpo del vaso cuando el producto esté funcionando.
4. La duración de un ciclo de uso (batido) es de unos 30 segundos. Este producto se detendrá automáticamente a los 30 segundos de funcionamiento. Si parpadea el indicador rojo, apague el producto. No utilice el producto en exceso, ya que de hacerlo podría estropearlo y reducir por tanto la vida útil del producto.
5. El tamaño ideal de los trozos de fruta para batir es de 1,5 x 1,5 cm.
6. Si utiliza trozos de fruta demasiado grandes, el funcionamiento del motor podría verse afectado. El indicador rojo parpadeará y el producto dejará de funcionar. Aparte los trozos de fruta demasiado grandes o córtelos a un tamaño más pequeño antes de volver a encender el producto.
7. Este producto debe lavarse únicamente a mano.
8. Este producto no es apto para el lavavajillas ni para utilizarse en un microondas.
9. Antes de limpiar el producto, ASEGÚRESE de que esté APAGADO. Después, limpie los componentes que entran en contacto con los alimentos (p. ej., la tapa del vaso, el cuerpo del vaso, la cuchilla, etc). NO lave, ni coloque ni sumerja la base en agua. La base contiene los componentes electrónicos y NO es a prueba de agua. El agua se introduciría en la base y en el compartimento eléctrico, dañaría el producto y causaría una avería.
10. Para limpiar el producto, utilice agua a una temperatura máxima de 50 °C. Si está más caliente, el agua hará que se deforme el producto.
11. Para evitar rayar el producto, NO utilice un estropajo de acero ni otros utensilios de limpieza abrasivos, como estropajos de fibras duras.
12. Utilice un detergente neutro. NO utilice detergentes abrasivos ni corrosivos.
13. Si el producto no funciona, recomendamos que consulte a un especialista para repararlo. No nos hacemos responsables del mal uso ni del deterioro del producto por parte del usuario.

• Instrucciones de uso

Antes de utilizarlo por primera vez, cargue completamente el producto y limpie los componentes que están en contacto con los alimentos. Asegúrese de que el cuerpo del vaso esté bien fijado en la base.

1. Lave la fruta. Pele las que tengan la piel dura y gruesa, y retire las simientes. Corte la fruta en trozos pequeños de aproximadamente 1,5 x 1,5 cm).

2. Introduzca los trozos pequeños de fruta en el cuerpo del vaso (hasta llenar aproximadamente un 60 % del cuerpo del vaso). Después, añada agua hasta aproximadamente el 80 % del volumen del cuerpo del vaso. Cierre el vaso con la tapa y asegúrese de que esté bien cerrado.

3. Agite el vaso despacio unas dos o tres veces para que la fruta y el agua se mezclen bien. Pulse el botón ENC./APAG. para encender el producto. El producto empezará a funcionar y se detendrá aproximadamente a los 30 segundos. Si cree que la fruta no está bien batida, vuelva a repetir el ciclo de batido una o dos veces. Le recomendamos que agite un poco la copa con suavidad para soltar la fruta que haya quedado atrapada antes de cada ciclo de batido.

Ya está listo su zumo. Pulse el botón ENC./APAG. para apagar el producto, o espere a que termine cada ciclo de batido. Asegúrese de que el producto haya terminado de funcionar por completo antes de abrir la tapa del vaso y verter el zumo. Utilice el filtro para tamizar el exceso de residuos de fruta.

Trucos:
• Frutas como las manzanas o las peras tardan entre uno y un minuto y medio en batirse en zumo.
• Frutas como las naranjas o las fresas tardan entre medio y un minuto en batirse en zumo.
• Con una carga de tres horas del producto se pueden preparar de diez a doce vasos de zumo.

Utilice el adaptador de alimentación adecuado para cargar el producto.

• Descripción de fallos y resolución de problemas

Fallo	Descripción de la causa	Solución
1. El producto no gira o el indicador rojo parpadea	Batería baja	Cargue el producto
2. El indicador rojo parpadea durante el uso	30 segundos hasta el apagado	Reinicie el producto
3. El indicador rojo parpadea durante el uso	Motor bloqueado	Reinicie el producto
4. Fuga de líquido	La junta de silicona no está puesta	Coloque la junta de silicona

• Avisos de seguridad

- Este producto deben utilizarlo exclusivamente adultos.
- Los niños no deben utilizar este electrodoméstico. Mantenga el producto y el cable fuera del alcance de los niños.
- Este electrodoméstico no deben utilizarlo personas (incluidos niños) con discapacidad física, sensorial o mental, o que no tengan la experiencia y conocimientos necesarios, a menos que sea bajo la supervisión o siguiendo las instrucciones de uso de una persona responsable de su seguridad.
- Este electrodoméstico no es un juguete infantil. Los niños deben estar siempre bajo supervisión para asegurarse de que no jueguen con el producto.
- Los niños no deben ni limpiar ni realizar el mantenimiento del producto.
- ¡Advertencia! El producto puede provocar lesiones si se utiliza mal. Lea detenidamente el manual del usuario y las instrucciones de uso antes de utilizarlo.
- ¡Advertencia! ¡La cuchilla está afilada! Extreme la precaución cuando manipule la cuchilla o vacíe el vaso, y durante la limpieza.
- ¡Advertencia! La cuchilla se mueve incluso con los componentes de la batidora desmontados. El motor, y por tanto la cuchilla, empieza a funcionar al pulsar dos veces seguidas el botón ENC./APAG. MANTENER FUERA DEL ALCANCE DE LOS NIÑOS.
- Tenga cuidado si vierte líquido caliente en la batidora, ya que podría salid despedido del producto por una evaporación repentina.
- Desconecte siempre la alimentación de la batidora si la deja sin supervisión y cuando la monte, desmonte y limpie.
- Apague el producto y desconecte la alimentación antes de cambiar cualquier accesorio o manipular los componentes móviles.
- Este producto está diseñado para utilizarse en entornos domésticos. Solo debe utilizarse de manera personal o familiar.
- No sumerja ni parcial ni totalmente los componentes electrónicos, ni en agua, ni en ningún otro líquido.

⚠ WARNING
Sharp edges Watch your fingers

• Información del importador

PAÍSES BAJOS
ASL Netherland B.V.
Kingsfordweg
151 (Amsterdam Sloterdijk Teleport Towers)
1043 GR, Ámsterdam, Países Bajos
N.º de registro 67368468
NIF NL856951997B01

POLONIA
ASL SERVICE (POLAND) SP. Z O.O
KRAKOWSKIE PRZEDMIEŚCIE 47/51 / 102,
VARSOVIA, POLONIA
NIF PL5272841420, POLONIA

REINO UNIDO
Asian Sourcing Link UK Ltd
30 St Giles, Oxford, OX1 3LE,
Reino Unido
NIF GB899856522

ITALIA
ASL ITALY SRL
Via Fieno n. 3
Milán, 20123, Italia
NIF 10342410965

ESPAÑA
ASIAN SOURCING LINK SPAIN, S.L.
C/ PADRE XIFRÉ 3 PLANTA 6,PUERTA 69
28002, MADRID
MADRID
NIF B88515887

RUMANÍA
ASIAN SOURCING LINK SRL
STR GARA HERASTRAU NR 4D CORP C
BIROU E06 ETAJ 5
BUCAREST, 20334 RO, Rumanía
NIF RO38317570

GB - SCAN FOR USER MANUAL
BA - SCAN PRO USER MANUAL
BG- СКАНИРАЙТЕ ЗА РЪКОВОДСТВО ЗА ПОТРЕБИТЕЛ
HR - skenirajte korisnički priručnik
CZ- SKENOVÁNÍ PRO UŽIVATELSKÁ PŘÍRUČKA
DK - SCAN FOR BRUGERVEJLEDNING
FI- etsi käyttöopas
FR - SCANNEZ POUR LE MANUEL DE L'UTILISATEUR
DE - NACH BENUTZERHANDBUCH SCANNEN
GR - ΕΓΧΕΙΡΙΔΙΟ ΣΑΡΩΣΗΣ ΓΙΑ ΧΡΗΣΤΗ
HU - keresse meg a felhasználói kézikönyvet
IS - leitaðu að notendahandbók
IT - SCANSIONE DEL MANUALE DELL'UTENTE
LB - مسح دليل المستخدم
NL - SCAN VOOR GEBRUIKERSHANDLEIDING
MK - скенирајте за упатство за корисникот
NO - SKANN ETTER BRUKERHÅNDBOK
PL - SKANUJ W CELU UZYSKANIA INSTRUKCJI OBSŁUGI
PT - DIGITALIZAR O MANUAL DO USUÁRIO
RO - SCANĂ PENTRU MANUAL DE UTILIZARE
RS - SCAN PRO USER MANUAL
SK - SKENOVANIE PRE POUŽÍVATEĽSKÚ PRÍRUČKU
SI - SKENIRAJ ZA UPORABNIŠKI PRIROČNIK
ES - ESCANEAR PARA EL MANUAL DEL USUARIO
SE - SKANNA EFTER ANVÄNDARHANDBOK
TR - KULLANIM KILAVUZUNU ARAYIN

Fabricado en China **Código del lote: NL00869-08-2023**

PAP
22
PAP 22
RACCOLTA CARTA

Las pilas gastadas no deben desecharse con los residuos domésticos, ya que pueden contener sustancias tóxicas y metales pesados que pueden ser nocivos para el medioambiente y la salud humana. Llévelas a un punto autorizado para su eliminación o recogida.

Este símbolo en el producto o el paquete indica que el producto no debe eliminarse con el resto de residuos domésticos. Es su responsabilidad desechar los productos electrónicos en un lugar de recogida designado a tal efecto para reciclar los residuos de aparatos eléctricos y electrónicos. La recogida y el reciclaje independiente de los productos electrónicos al final de su vida útil ayuda a conservar los recursos naturales y garantiza que se recicle de forma segura para la salud humana y el medioambiente. Para más información sobre dónde puede tirar este tipo de productos para su reciclaje, contacte con las autoridades locales.

FINNISH

Kannettava ja ladattava mehusekoitin – Käyttöopas

Lue ohjeet huolellisesti ja säilytä käyttöopas tulevaisuuden varalta.

• Irrotettujen osien näkymä

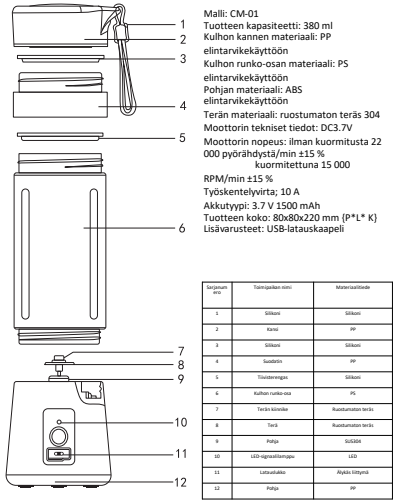

Malli: CM-01
Tuotteen kapasiteetti: 380 ml
Kulhon kannen materiaali: PP
elintarvikekäyttöön
Kulhon runko-osan materiaali: PS
elintarvikekäyttöön
Pohjan materiaali: ABS
elintarvikekäyttöön
Terän materiaali: ruostumaton teräs 304
Moottorin tekniset tiedot: DC3.7V
Moottorin nopeus: ilman kuormitusta 22 000 pyörähdystä/min ±15 %
kuormitettuna 15 000 RPM/min ±15 %
Työskentelyvirta; 10 A
Akkutyypi: 3.7 V 1500 mAh
Tuotteen koko: 80x80x220 mm (P*L* K)
Lisävarusteet: USB-latauskaapeli

Sarjanum ero	Toimipaikan nimi	Materiaaliliede
1	Silikoni	Silikoni
2	Kansi	PP
3	Silikoni	Silikoni
4	Suodatin	PP
5	Tiiviisterengas	Silikoni
6	Kulhon runko-osa	PS
7	Terän kiinnike	Ruostumaton teräs
8	Terä	Ruostumaton teräs
9	Pohja	SUSSÄ
10	LED-ajovalolamppu	LED
11	Latauslukko	Ahjäis liittymä
12	Pohja	PP

• Käyttöohjeet

1. Tämä tuote on tarkoitettu tuoreen mehun sekoittamiseen. Käytä vain tuoreiden hedelmien kanssa. Se ei välttämättä toimi hyvin kovien hedelmien kanssa. ÄLÄ käytä sitä muiden elintarvikkeiden, kuten lihan/pähkinöiden/soijatuotteiden jne, sekoittamiseen tai hienontamiseen.
2. Tämä tuote toimii akulla ladattavalla tasavirtamoottorilla. Käytä pakkauksessa olevaa USB-latauskaapelia tuotteen lataamiseen ennen käyttöä. Latausaika: keskimäärin 3 tuntia.
Poista latauskaapeli tuotteesta ennen käyttöä.
3. Varmista, että kulhon kansi on suljettu tiukasti ennen tuotteen käyttöä. Estääksesi onnettomuudet ÄLÄ laita käsiä tai muita kovia materiaaleja kulhon runko-osaan, kun tuote on käytössä.
4. Yksi työstö (sekoitus) kestää noin 30 sekuntia. Tämä tuote pysähtyy automaattisesti 30 sekunnin käyttöajan jälkeen. Aseta tuote pois päältä, kun punainen valo vilkkuu. Älä käytä tuotetta jatkuvasti, sillä liiallinen käyttö saattaa aiheuttaa vian ja vaikuttaa tuotteen käyttöikään.
5. Sekoitettavien hedelmien suosittelemamme optimaalinen koko on 1,5 cm x 1,5 cm.
6. Käytön aikana liian suuret hedelmänpalat voivat estää moottorin toiminnan. Punainen valo vilkkuu ja tuote lopettaa toimimasta. Poista suuret hedelmänpalat tai leikkaa ne pienempiin osiin ennen kuin kytket tuotteen jälleen päälle.
7. Tämä tuote tulee pestä vain käsin.
8. Tätä tuotetta ei saa pestä astianpesukoneessa eikä käyttää mikroaaltouunissa.
9. VARMISTA ennen tuotteen puhdistamista, että virta on kytketty POIS PÄÄLTÄ. Pese sitten elintarvikkeisiin kosketuksissa olevat osat (esim. kulhon kansi, kulhon runko-osa, terä jne.) ÄLÄ pese, aseta tai upota pohjaa veden alle. Pohja sisältää elektroniikkakomponentteja. Pohja EI ole vesitiivis. Vettä joutuu pohjaan ja elektroniikkakomponentteihin, jotka vaurioittavat tuotetta ja aiheuttavat vikoja.
10. Veden korkein lämpötila puhdistukseen on 50 °C. Kuuma vesi aiheuttaa muodonmuutoksen.
11. ÄLÄ käytä teräsvillaa tai muita hankaavia puhdistusvälineitä, kuten hankaussientä, välttääksesi naarmuuntumisen.
12. Käytä neutraalia pesuainetta. ÄLÄ käytä hankaavaa/syövyttävää pesuainetta.
13. Toimintavian yhteydessä suosittelemme, että otat yhteyttä ammattimaiseen korjaajaan. Emme ole vastuussa käyttäjästä aiheutuvasta tuotteen väärinkäytöstä tai vaurioittamisesta.

• Käyttömenetelmä

Lataa tuote täysin ja puhdista elintarvikkeiden kanssa kosketuksissa olevat osat ennen ensimmäistä käyttöä. Varmista, että kulhon runko-osa on kiinnitetty pohjaan.

1. Pese hedelmä. Poista kovat ja paksut kuoret sekä siemenet. Leikkaa hedelmä pieniin osiin (noin 1,5 cm x 1,5 cm).

2. Lisää pienet hedelmäpalat kulhoon (noin 60 % kulhon runko-osasta). Lisää sitten vettä noin 80 % kulhon runko-osan kapasiteetista. Sulje kulhon kansi ja varmista, että se on kiinnitetty tiukasti.

3. Ravista kulhoa varovasti 2–3 kertaa, jotta hedelmät ja vesi sekoittuvat hyvin. Paina ON/OFF-näppäintä kytkeäksesi tuotteen päälle. Tuote käynnistyy. Se pysähtyy (noin) 30 sekunnin kuluttua. Mikäli luulet, etteivät hedelmät ole vielä sekoittuneet hyvin, voit sekoittaa niitä vielä 1–2 kertaa. Suosittelemme, että ravistat kulhoa varovasti irrottaaksesi kiinni jääneet hedelmät ennen jokaista sekoituskertaa.

Mehu on nyt valmista. Paina ON/OFF-näppäintä kytkeäksesi laitteen pois päältä tai odota sekoituskerran päättymistä. Varmista, että tuote on ei ole enää käynnissä ennen kuin avaat kulhon kannen ja kaadat mehun ulos. Käytä suodatinta poistaaksesi ylimääräiset hedelmäjäämät.

Vinkkejä:
- Hedelmien, kuten omenan tai päärynän, sekoittaminen mehuksi kestää noin 1,5 minuuttia.
- Hedelmien, kuten appelsiinin tai mansikan, sekoittaminen mehuksi kestää noin 30 sekunnista 1 minuuttiin.
- Tuotteen 3 tunnin lataauksella voit valmistaa 10–12 kulhollista mehua.

Valitse lataamiseen asianmukainen sähkösovitin

• Vian analysointi ja vianmääritys

Vikailmiö	Syiden analyysi	Ratkaisu
1. Tuote ei käynnisty tai punainen valo vilkkuu	Akku vähissä	Lataa tuote ajoissa
2. Punainen valo vilkkuu käytön aikana	30 sekuntia pysähtymiseen	Nollaa tuote
3. Punainen valo vilkkuu käytön aikana	Moottorin lukkiutuminen	Nollaa tuote
4. Veden vuotaminen	Silikonirengas ei ole paikoillaan	Asenna silikonirengas takaisin paikoilleen

• Turvallisuustiedote

– Vain aikuisten käyttöön.
– Lasten ei saa käyttää laitetta. Pidä laite ja sen johto poissa lasten ulottuvilta.
– Tätä laitetta ei ole tarkoitettu sellaisten henkilöiden (lapset mukaan lukien) käyttöön, joiden fyysiset, aistilliset tai henkiset kyvyt ovat rajoittuneet tai joilla ei ole tarpeeksi kokemusta ja tietoa, paitsi jos turvallisuudesta vastuussa oleva henkilö valvoo heitä tai on antanut ohjeet laitteen käyttöön.
– Lasten ei tule leikkiä laitteella. Lapsia tulee valvoa varmistaaksesi, etteivät he leiki laitteella.
– Lasten ei saa puhdistaa eikä huoltaa laitetta.
– Varoitus! Väärinkäytöstä saattaa aiheutua vahinkoja. Lue käyttöopas ja ohjeet huolellisesti ennen käyttöä.
– Varoitus! Leikkausterät ovat teräviä! Kiinnitä erityistä huomiota käsitellessäsi teräviä leikkausteriä, tyhjätessäsi kulhon ja puhdistuksen aikana.
– Varoitus! Teriä voidaan käyttää myös sekoittimen osien ollessa purettuna. Moottori ja siten myös terät käynnistyvät painettuasi ON/OFF-painiketta kaksi kertaa peräkkäin. PIDETTÄVÄ POISSA LASTEN ULOTTUVILTA!
– Toimi varovasti kaataessasi sekoittimeen kuumaa nestettä, sillä sitä voi roiskahtaa laitteesta äkillisen höyryyntymisen seurauksena.
– Irrota sekoitin aina virtalähteestä, mikäli se jätetään ilman valvontaa sekä ennen kokoamista, purkamista ja puhdistusta.
– Kytke laite pois päältä ja irrota se virtalähteestä ennen kuin vaihdat varusteita tai lähestyessäsi osia, jotka liikkuvat käytön aikana.
– Tämä laite on tarkoitettu kotitalouskäyttöön. Se soveltuu ainoastaan henkilökohtaiseen tai perheen käyttöön.
– Älä upota elektronisia osia (edes osittain) veteen tai mihinkään nesteeseen.

⚠ WARNING

Sharp edges Watch your fingers

• Maahantuojan tiedot

ALANKOMAAT
ASL Netherland B.V.
Kingsfordweg
151 (Amsterdam Sloterdijk Teleport Towers)
1043 GR, Amsterdam Alankomaat
Yritysrekisteri. 67368468
ALV nro: NL856951997B01

PUOLA
ASL SERVICE (PUOLA) SP. Z O.O
KRAKOWSKIE PRZEDMIEŚCIE 47/51 / 102,
VARSOVA, PUOLA
VAT # PL5272841420 PUOLA

YHDISTYNYT KUNINGASKUNTA
Asian Sourcing Link UK Ltd
30 St Giles, Oxford, OX1 3LE,
Yhdistynyt kuningaskunta
VAT# GB899856522

ITALIA
ASL ITALY SRL
Via Fieno n. 3
Milano-20123 Italia
VAT# 10342410965

ESPANJA
ASIAN SOURCING LINK ESPANJA, S.L.
C/ PADRE XIFRÉ 3 PLANTA 6,PUERTA 69
28002 MADRID
MADRID
VAT# B88515887

ROMANIA
ASIAN SOURCING LINK SRL
STR GARA HERASTRAU NR 4D CORP C
BIROU E06 ETAJ 5
BUKAREST-20334 RO - Romania
VAT# RO38317570

GB - SCAN FOR USER MANUAL
BA - SCAN PRO USER MANUAL
BG- СКАНИРАЙТЕ ЗА РЪКОВОДСТВО ЗА ПОТРЕБИТЕЛ
HR - skenirajte korisnički priručnik
CZ- SKENOVÁNÍ PRO UŽIVATELSKÁ PŘÍRUČKA
DK - SCAN FOR BRUGERVEJLEDNING
FI - SKANNAA KÄYTTÖOPAS
FR - SCANNEZ POUR LE MANUEL DE L'UTILISATEUR
DE - NACH BENUTZERHANDBUCH SCANNEN
GR - ΕΓΧΕΙΡΙΔΙΟ ΣΑΡΩΣΗΣ ΓΙΑ ΧΡΗΣΤΗ
HU - keresse meg a felhasználói kézikönyvet
IS - leitaðu að notendahandbók
IT - SCANSIONE DEL MANUALE DELL'UTENTE
LB - مسح دليل المستخدم
NL - SCAN VOOR GEBRUIKERSHANDLEIDING
MK - скенирајте за упатство за корисникот
NO - SKANN ETTER BRUKERHÅNDBOK
PL - SKANUJ W CELU UZYSKANIA INSTRUKCJI OBSŁUGI
PT - DIGITALIZAR O MANUAL DO USUÁRIO
RO - SCANĂ PENTRU MANUAL DE UTILIZARE
RS - SKANNAA AMMATTIMAINEN KÄYTTÖOPAS
SK - SKENOVANIE PRE POUŽÍVATEĽSKÚ PRÍRUČKU
SI - SKENIRAJ ZA UPORABNIŠKI PRIROČNIK
ES - ESCANEAR PARA EL MANUAL DEL USUARIO
SE - SKANNA EFTER ANVÄNDARHANDBOK
TR - KULLANIM KILAVUZUNU ARAYIN

Valmistettu Kiinassa **Eräkoodi: NL00869-08-2023**

PAP 22
RACCOLTA CARTA

Käytettyjä paristoja ei saa hävittää talousjätteen mukana, sillä ne saattavat sisältää myrkyllisiä aineita ja raskasmetalleja, jotka voivat olla haitallisia ympäristölle ja ihmisten terveydelle. Vie ne asianmukaiseen hävitys-/keräyspisteeseen.

Tämä tuotteessa tai pakkauksessa oleva symboli kertoo, ettei tuotetta saa hävittää muun talousjätteen mukana. Tuotteen hävittäminen on siis omalla vastuullasi. Se tulee luovuttaa mainittuun kierrätettäviin sähköisten ja elektronisten laitteiden keräyspisteeseen. Hävitettävien laitteiden erillinen kerääminen ja kierrätys auttaa suojelemaan luonnonvaroja ja takaa, että se kierrätetään tavalla, joka suojelee ihmisten terveyttä ja ympäristöä. Saadaksesi lisätietoja siitä, mihin voit viedä jätteesi kierrätystä varten, ota yhteyttä paikalliseen viranomaiseen.

FRENCH

Mixeur à jus portable et rechargeable – Manuel de l'utilisateur

Lisez attentivement les instructions et conservez le manuel de l'utilisateur pour toute référence ultérieure.

• Vue éclatée des pièces

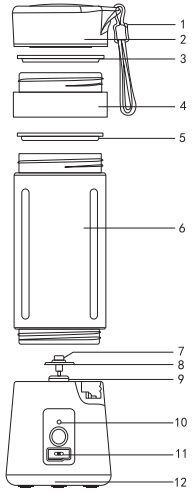

Modèle : CM-01
Capacité du produit : 380 ml
Matériau du couvercle du bol : PP alimentaire
Matériau du corps du bol : PS alimentaire
Matériau de la base : ABS alimentaire
Matériau de la lame : acier inoxydable 304
Caractéristiques du moteur : 3,7 V DC
Vitesse du moteur : à vide 22 000 tr/min ±15 %
avec charge 15 000 tr/min ±15 %
Courant de fonctionnement : 10 A
Type de batterie : 3,7 V 1 500 mAh
Taille du produit : 80 x 80 x 220 mm (L* l* h)
Accessoires : câble de charge USB

Numéro de série	Nom du site	Science des matériaux
1	Silicone	Silicone
2	Couverture	PP
3	Silicone	Silicone
4	Filtre	PP
5	Anneau de scellement	Silicone
6	Corps du bol	PS
7	Fixation de la lame	Acier inoxydable
8	Lame	Acier inoxydable
9	Base	SUS304
10	Lampe de signalisation LED	LED
11	Verrouillage de charge	Interface intelligente
12	Base	PP

• Mode d'emploi

1. Cet appareil est spécialisé dans la préparation de jus de fruits frais. N'utilisez que des fruits frais. Il peut ne pas fonctionner correctement avec des fruits durcis. NE l'utilisez PAS pour mixer ou broyer d'autres aliments tels que la viande, les fruits à coques, les produits à base de soja, etc.
2. Cet appareil est alimenté par un moteur à courant continu alimenté par une batterie. Avant de l'utiliser, veuillez utiliser le câble de charge USB fourni pour le charger. Durée de charge : environ 3 heures.
Retirez le câble de charge avant d'utiliser l'appareil.
3. Assurez-vous que le couvercle du bol est bien fermé avant d'utiliser cet appareil. Pour éviter tout accident, NE mettez PAS les mains ou d'autres matériaux durs dans le corps du bol lorsque cet appareil est en marche.
4. La durée d'une seule opération (mixage) est d'environ 30 secondes.
L'appareil s'arrête automatiquement après 30 secondes de fonctionnement. Lorsque le voyant rouge clignote, veuillez éteindre l'appareil. N'utilisez pas l'appareil de manière excessive, car cela peut entraîner des dysfonctionnements et affecter la durée de vie de l'appareil.
5. Nous recommandons que la taille optimale des fruits à mixer soit de 1,5 cm x 1,5 cm.
6. Pendant l'utilisation de l'appareil, les morceaux de fruits trop grands peuvent gêner le fonctionnement du moteur. Le voyant rouge clignotera et l'appareil cessera de fonctionner. Veuillez retirer les gros morceaux de fruits ou les couper en plus petits morceaux avant de remettre l'appareil en marche.
7. Cet appareil ne peut être lavé qu'à la main.
8. Cet appareil ne peut pas être utilisé au lave-vaisselle ou au four à micro-ondes.
9. Avant de nettoyer cet appareil, ASSUREZ-vous d'abord qu'il est ÉTEINT. Lavez ensuite les éléments en contact avec les aliments (p. ex. le couvercle du bol, le corps du bol, la lame, etc.) NE lavez PAS, NE mettez PAS ou N'immergez PAS la base de cet appareil sous l'eau. Cette base contient les composants électroniques et n'est PAS étanche. L'eau pénétrera dans la base et dans le compartiment électronique, ce qui endommagera le produit et provoquera un dysfonctionnement.
10. La température maximale de l'eau pour le nettoyage est de 50 °C. L'eau chaude provoque des déformations.
11. N'utilisez PAS de laine d'acier ou d'autres outils de nettoyage abrasifs, tels qu'un chiffon à récurer, afin d'éviter les rayures.
12. Utilisez un détergent neutre. N'utilisez PAS de détergent abrasif/corrosif.
13. En cas de dysfonctionnement, nous vous recommandons de faire appel à un spécialiste pour la réparation. Nous déclinons toute responsabilité en cas de mauvaise utilisation ou de démolition de l'appareil par l'utilisateur.

• Méthode d'utilisation

Veuillez charger complètement le produit et nettoyer les parties en contact avec les aliments avant la première utilisation. Assurez-vous que le corps du bol est fixé sur la base.

1. Lavez les fruits. Retirez la peau dure et épaisse ainsi que les graines. Coupez les fruits en petits morceaux (environ 1,5 cm x 1,5 cm).

2. Ajoutez les petits morceaux de fruits dans le corps du bol (en prenant environ 60 % du corps du bol). Ensuite, ajoutez de l'eau jusqu'à environ 80 % de la capacité du corps du bol. Fermez le couvercle du bol et assurez-vous qu'il est bien scellé.

3. Secouez doucement le bol 2 à 3 fois pour permettre aux fruits et à l'eau de bien se mélanger. Appuyez sur le bouton ON/OFF (Marche/arrêt) pour mettre l'appareil en marche. L'appareil commence à fonctionner et s'arrête au bout de 30 secondes (environ). Si vous estimez que les fruits ne sont pas encore bien mixés, vous pouvez encore les mixer une ou deux fois. Nous vous conseillons de secouer doucement le bol pendant un instant afin de détacher les fruits coincés avant chaque cycle de mixage.

Le jus est maintenant prêt. Appuyez sur le bouton ON/OFF pour éteindre l'appareil ou attendez la fin de chaque cycle de mixage. Assurez-vous que l'appareil s'est complètement arrêté avant d'ouvrir le couvercle du bol et de verser le jus. Utilisez le filtre pour éliminer l'excès de résidus de fruits.

Conseils :
• Pour des fruits tels que la pomme ou la poire, il faut environ 1 à 1,5 minute pour les transformer en jus.
• Pour des fruits tels que l'orange ou la fraise, il faut environ 30 secondes à 1 minute pour les transformer en jus.
• En chargeant le produit pendant 3 heures, vous pouvez obtenir environ 10 à 12 bols de jus.

Veuillez sélectionner l'adaptateur électrique approprié pour la charge.

• Analyse des défaillances et dépannage

Phénomènes de défaillance	Analyse des causes	Solution
1. L'appareil ne s'allume pas ou le voyant rouge clignote.	Batterie faible	Veuillez recharger le produit à temps.
2. La lumière rouge clignote pendant l'utilisation.	Arrêt de la charge après 30 secondes	Redémarrez l'appareil
3. La lumière rouge clignote pendant l'utilisation.	Verrouillage du moteur	Redémarrez l'appareil
4. Fuite d'eau	L'anneau en silicone n'est pas en place	Veuillez réinstaller l'anneau en silicone.

• Avis de sécurité

- Réservé à l'usage des adultes uniquement.
- Cet appareil ne doit pas être utilisé par des enfants. Gardez l'appareil et son cordon hors de portée des enfants.
- Cet appareil n'est pas destiné à être utilisé par des personnes (y compris des enfants) dont les capacités physiques, sensorielles ou mentales sont réduites, ou qui manquent d'expérience et de connaissances, à moins qu'elles n'aient bénéficié d'une surveillance ou d'instructions concernant son utilisation de la part d'une personne responsable de leur sécurité.
- Les enfants ne doivent pas jouer avec l'appareil. Les enfants doivent être surveillés pour s'assurer qu'ils ne jouent pas avec l'appareil.
- Le nettoyage et l'entretien ne doivent pas être effectués par des enfants.
- Avertissement ! Des blessures peuvent survenir en cas de mauvaise utilisation. Lisez attentivement le manuel de l'utilisateur et les instructions avant d'utiliser l'appareil.
- Avertissement ! Les lames de coupe sont tranchantes ! Faites très attention lorsque vous manipulez les lames tranchantes, lorsque vous videz le bol et lorsque vous le nettoyez.
- Avertissement ! Les lames peuvent fonctionner même quand les éléments du mixeur sont démontés. Le moteur et, implicitement, les lames se mettent en marche après deux pressions répétées sur le bouton ON/OFF (Marche/Arrêt). TENIR HORS DE PORTÉE DES ENFANTS !
- Faites attention si vous versez un liquide chaud dans le mixeur, car il peut être éjecté de l'appareil en raison d'une vapeur soudaine.
- Débranchez toujours le mixeur s'il est laissé sans surveillance et avant de l'assembler, de le démonter ou de le nettoyer.
- Éteignez l'appareil et débranchez-le avant de changer d'accessoire ou d'approcher des pièces mobiles en cours d'utilisation.
- Cet appareil est destiné à être utilisé dans un environnement domestique. Il convient uniquement à un usage personnel ou familial.
- N'immergez ni entièrement, partiellement les pièces électroniques dans l'eau ou dans tout autre liquide.

⚠ WARNING

Sharp edges Watch your fingers

• Informations relatives à l'importateur

PAYS-BAS
ASL Netherland B.V.
Kingsfordweg
151 (Amsterdam Sloterdijk Teleport Towers)
1043 GR, Amsterdam, Pays-Bas
Registre des sociétés : 67368468
N° TVA : NL856951997B01

POLOGNE
ASL SERVICE (POLAND) SP. Z O.O
KRAKOWSKIE PRZEDMIEŚCIE 47/51/102,
VARSOVIE, POLOGNE
N° TVA : PL5272841420 POLOGNE

ROYAUME-UNI
Asian Sourcing Link UK Ltd
30 St Giles, Oxford, OX1 3LE,
Royaume-Uni
N° TVA : GB899856522

ITALIE
ASL ITALY SRL
Via Fieno n. 3
Milan-20123, Italie
N° TVA : 10342410965

ESPAGNE
ASIAN SOURCING LINK SPAIN, S.L.
C/ PADRE XIFRÉ 3 PLANTA 6, PUERTA 69
28002, MADRID
MADRID
N° TVA : B88515887

ROUMANIE
ASIAN SOURCING LINK SRL
STR GARA HERASTRAU NR 4D CORP C BIROU E06 ETAJ 5
BUCHAREST-20334 RO - Roumanie
N° TVA : RO38317570

GB - SCAN FOR USER MANUAL
BA - SCAN PRO USER MANUAL
BG- СКАНИРАЙТЕ ЗА РЪКОВОДСТВО ЗА ПОТРЕБИТЕЛ
HR - skenirajte korisnički priručnik
CZ- SKENOVÁNÍ PRO UŽIVATELSKÁ PŘÍRUČKA
DK - SCAN FOR BRUGERVEJLEDNING
FI- etsi käyttöopas
FR - SCANNEZ POUR LE MANUEL DE L'UTILISATEUR
DE - NACH BENUTZERHANDBUCH SCANNEN
GR - ΕΓΧΕΙΡΙΔΙΟ ΣΑΡΩΣΗΣ ΓΙΑ ΧΡΗΣΤΗ
HU - keresse meg a felhasználói kézikönyvet
IS - leitaðu að notendahandbók
IT - SCANSIONE DEL MANUALE DELL'UTENTE
LB - مسح دليل المستخدم
NL - SCAN VOOR GEBRUIKERSHANDLEIDING
MK - скенирајте за упатство за корисникот
NO - SKANN ETTER BRUKERHÅNDBOK
PL - SKANUJ W CELU UZYSKANIA INSTRUKCJI OBSŁUGI
PT - DIGITALIZAR O MANUAL DO USUÁRIO
RO - SCANĂ PENTRU MANUAL DE UTILIZARE
RS - SCAN PRO USER MANUAL
SK - SKENOVANIE PRE POUŽÍVATEĽSKÚ PRÍRUČKU
SI - SKENIRAJ ZA UPORABNIŠKI PRIROČNIK
ES - ESCANEAR PARA EL MANUAL DEL USUARIO
SE - SKANNA EFTER ANVÄNDARHANDBOK
TR - KULLANIM KILAVUZUNU ARAYIN

Fabriquée en Chine

Numéro de lot : NL00869-08-2023

22 PAP
PAP 22
RACCOLTA CARTA

Les piles usagées ne doivent pas être jetées avec les ordures ménagères, car elles peuvent contenir des éléments toxiques et des métaux lourds susceptibles de nuire à l'environnement et à la santé humaine. Déposez-les dans un site d'élimination/de collecte approprié.

Ce symbole sur le produit ou son emballage indique que cet appareil ne doit pas être jeté avec les autres déchets ménagers. Au lieu de cela, il est de votre responsabilité de vous débarrasser de vos équipements en les remettant à un point de collecte désigné pour le recyclage des déchets d'équipements électriques et électroniques. La collecte séparée et le recyclage de vos déchets au moment de leur mise au rebut contribueront à préserver les ressources naturelles et à garantir qu'ils sont recyclés d'une manière qui protège la santé humaine et l'environnement. Pour de plus amples informations sur les endroits où vous pouvez déposer vos déchets à recycler, veuillez contacter vos autorités locales.

CROATIAN

Prijenosni i punjivi mikser za sokove – Korisnički priručnik

Pažljivo pročitajte upute i spremite korisnički priručnik za buduću uporabu.

• Rastavljeni prikaz dijelova

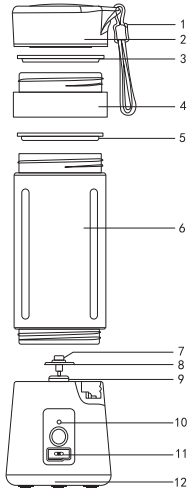

Model: CM-01
Kapacitet proizvoda: 380 ml
Materijal poklopca čaše: PP namijenjen za hranu
Materijal tijela čaše: PS namijenjen za hranu
Materijal postolja: ABS namijenjen za hranu
Materijal noževa: nehrđajući čelik 304
Specifikacije motora: DC 3,7 V
Brzina motora: bez opterećenja 22.000 o/min ± 15 %
uz opterećenje 15.000 o/min ± 15 %
Radna struja: 10 A
Tip baterije: 3,7 V 1.500 mAh
Dimenzije proizvoda: 80 x 80 x 220 mm {D x Š x V}
Dodatna oprema: USB kabel za punjenje

Serijski broj	Naziv dijela	Materijal
1	Silikon	Silikon
2	Poklopac	PP
3	Silikon	Silikon
4	Filter	PP
5	Brtveni prsten	Silikon
6	Tijelo čaše	PS
7	Pričvrsni element noževa	Nehrđajući čelik
8	Oštrica	Nehrđajući čelik
9	Postolje	GUMA
10	Signalna LED lampica	LED
11	Mehanizam za punjenje	Pametno sučelje
12	Postolje	PP

• Upute za uporabu

1. Ovaj proizvod je mikser posebno namijenjen za pripremu svježih sokova. Upotrebljavajte samo svježe voće. Možda neće dobro raditi s koštunjavim voćem. NE upotrebljavajte ga za miješanje ili miješanje druge hrane poput mesa / orašastih plodova / proizvoda sa sojom itd.
2. Ovaj uređaj radi putem baterijskog napajanja motora na istosmjernu struju. Prije uporabe najprije napunite uređaj pomoću USB kabela za punjenje. Vrijeme punjenja: oko 3 sata.
Prije rukovanja uređajem iskopčajte kabel za punjenje.
3. Prije rukovanja uređajem provjerite je li poklopac čaše čvrsto zatvoren. Da biste spriječili nezgode, NE stavljajte šake ili druge čvrste materijale u tijelo čaše dok uređaj radi.
4. Jedan ciklus rada (miješanja) traje otprilike 30 sekundi. Uređaj će se automatski isključiti nakon 30 sekundi rada. Ako treperi crvena lampica, isključite uređaj. Nemojte kontinuirano predugo upotrebljavati uređaj jer biste prekomjernim korištenjem mogli izazvati kvar i utjecati na njegov vijek trajanja.
5. Optimalna veličina komada voća za pripremu soka je 1,5 cm x 1,5 cm.
6. Tijekom rada preveliki komadi voća mogli bi usporavati rad motora. U tom slučaju počet će treptati crvena lampica i uređaj će prestati raditi. Uklonite velike komade voća ili ih narežite na manje komade i zatim ponovno uključite uređaj.
7. Ovaj uređaj namijenjen je samo za ručno pranje.
8. Ovaj uređaj nije namijenjen za pranje u perilici ili za uporabu u mikrovalnoj pećnici.
9. Prije čišćenja uređaja najprije PROVJERITE je li napajanje isključeno. Zatim operite komponente koje su u kontaktu s hranom (npr. poklopac čaše, tijelo čaše, noževe itd). NE perite i ne stavljajte postolje pod vodu. Postolje sadrži elektroničke komponente i NIJE vodootporno. Voda će ući u postolje i odjeljak s elektroničkim komponentama te oštetiti uređaj i prouzročiti kvar.
10. Maksimalna temperatura vode za čišćenje treba biti 50 °C. Vruća voda uzrokuje deformacije.
11. Da biste izbjegli ogrebotine, NE upotrebljavajte čelične žice ili druga abrazivna pomagala za čišćenje poput tkanine za ribanje.
12. Upotrebljavajte neutralno sredstvo za čišćenje. NE upotrebljavajte abrazivne/korozivne deterdžente.
13. U slučaju kvara preporučujemo da se za popravke obratite stručnoj službi. Ne preuzimamo nikakvu odgovornost za pogrešnu uporabu ili uništenje uređaja od strane korisnika.

• Način uporabe

Prije prve uporabe dokraja napunite uređaj i očistite dijelove koji će biti u kontaktu s hranom. Tijelo čaše mora biti pričvršćeno na postolje.

1. Operite voće. Uklonite čvrste dijelove, debelu kožu i sjemenke. Narežite voće na komadiće (otprilike 1,5 cm x 1,5 cm).

2. Stavite komadiće voća u čašu (tako da zauzme oko 60 % čaše). Zatim dodajte vodu do oko 80 % kapaciteta čaše. Zatvorite poklopcem i provjerite je li dobro zatvoreno.

3. Pažljivo protresite čašu 2 do 3 puta da se voće i voda dobro promiješaju. Pritisnite gumb za uključivanje/isključivanje da biste uključili uređaj. Uređaj će početi raditi i prestat će nakon 30 sekundi (otprilike). Ako mislite da voće nije dobro izmiksano, možete ga miksati još 1 do 2 ciklusa. Preporučujemo da pažljivo protresete čašu da biste oslobodili zaglavljeno voće prije svakog ciklusa miješanja.

Sok je sada gotov. Pritisnite gumb za uključivanje/isključivanje da biste isključili uređaj ili pričekajte do kraja svakog ciklusa miješanja. Uređaj mora potpuno prestati raditi prije nego što otvorite poklopac čaše i uzmete sok. Pomoću filtra isfiltrirajte ostatak taloga.

Savjeti:
- Za pripremu soka od voća poput jabuka ili krušaka potrebno je 1 do 1,5 minuta miješanja.
- Za pripremu soka poput naranči ili jagoda potrebno je oko 30 sekundi do 1 minute miješanja.
- Punjenjem uređaja oko 3 sata mogli biste pripremiti otprilike 10 do 12 čaša soka.

Odaberite odgovarajući adapter za napajanje prilikom punjenja

• Analiza grešaka i rješavanje problema

Kvar	Analiza	Rješenje
1. Uređaj se ne može uključiti ili trepće crvena lampica	Prazna baterija	Napunite bateriju uređaja
2. Tijekom uporabe trepće crvena lampica	30 sekundi do isključivanja	Ponovno uključite uređaj
3. Tijekom uporabe trepće crvena lampica	Blokada motora	Ponovno uključite uređaj
4. Curenje vode	Silikonski prsten nije na svojem mjestu	Ponovno postavite silikonski prsten

• Napomene u vezi sa sigurnošću

- Namijenjeno samo za uporabu od strane odraslih osoba.
- Ovaj uređaj ne smiju upotrebljavati djeca. Uređaj i kabel moraju se čuvati izvan dohvata djece.
- Uređaj nije namijenjen za uporabu od strane osoba (uključujući djecu) sa
smanjenim tjelesnim, osjetilnim ili mentalnim sposobnostima ili nedovoljnim iskustvom i
znanjem, osim ako su pod nadzorom ili su dobili upute u vezi s uporabom uređaja od osobe koja je odgovorna za njihovu sigurnost.
- Djeca se ne smiju igrati s uređajem. Djeca moraju biti pod nadzorom kako bi se osiguralo da se ne igraju s uređajem.
- Djeca ne smiju obavljati čišćenje i korisničko održavanje.
- Upozorenje! U slučaju zlouporabe može doći do ozljeda. Prije uporabe pažljivo pročitajte korisnički priručnik i upute.
- Upozorenje! Noževi miksera su oštri! Budite iznimno pažljivi pri rukovanju noževima, pražnjenju čaše i čišćenju.
- Upozorenje! Noževi se mogu koristiti čak i kada su dijelovi miksera rastavljeni. Motor odnosno noževi pokreću se nakon dva uzastopna pritiska gumba za uključivanje/isključivanje. ČUVATI IZVAN DOHVATA DJECE!
- Pripazite ako ulijevate vruću vodu u mikser jer ona može prsnuti iz uređaja zbog iznenadnog stvaranja pare.
- Uvijek isključite mikser iz napajanja ako ga ostavljate bez nadzora i prije sastavljanja, rastavljanja ili čišćenja.
- Isključite uređaj i iskopčajte ga iz napajanja prije zamjene dodatnog pribora i pristupanja pokretnim dijelovima.
- Ovaj uređaj namijenjen je za uporabu u kućanstvu. Podesan je samo za osobnu ili obiteljsku uporabu.
- Nemojte uranjati/djelomično uranjati elektroničke dijelove u vodu ili bilo koju drugu tekućinu.

⚠ WARNING

Sharp edges Watch your fingers

• Podaci o uvozniku

NIZOZEMSKA
ASL Netherland B.V.
Kingsfordweg
151 (Amsterdam Sloterdijk Teleport Towers)
1043 GR, Amsterdam Nizozemska
Matični broj subjekta 67368468
Broj za PDV: NL856951997B01

POLJSKA
ASL SERVICE (POLAND) SP. Z.O.O
KRAKOWSKIE PRZEDMIEŚCIE 47/51 / 102,
WARSAW, POLJSKA
Broj za PDV: PL5272841420 POLJSKA

UJEDINJENA KRALJEVINA
Asian Sourcing Link UK Ltd
30 St Giles, Oxford, OX1 3LE,
Ujedinjena Kraljevina
Broj za PDV: GB899856522

ITALIJA
ASL ITALY SRL
Via Fieno n. 3
Milano - 20123 Italija
Broj za PDV: 10342410965

ŠPANJOLSKA
ASIAN SOURCING LINK SPAIN, S.L.
C/ PADRE XIFRÉ 3 PLANTA 6,PUERTA 69
28002 MADRID
MADRID
Broj za PDV: B88515887

RUMUNJSKA
ASIAN SOURCING LINK SRL
STR GARA HERASTRAU NR 4D CORP C
BIROU E06 ETAJ 5
BUKUREŠT - 20334 RO - Rumunjska
Broj za PDV: RO38317570

GB - SCAN FOR USER MANUAL
BA - SCAN PRO USER MANUAL
BG- СКАНИРАЙТЕ ЗА РЪКОВОДСТВО ЗА ПОТРЕБИТЕЛ
HR - SKENIRAJTE ZA KORISNIČKI PRIRUČNIK
CZ- SKENOVÁNÍ PRO UŽIVATELSKÁ PŘÍRUČKA
DK - SCAN FOR BRUGERVEJLEDNING
FI- etsi käyttöopas
FR - SCANNEZ POUR LE MANUEL DE L'UTILISATEUR
DE - NACH BENUTZERHANDBUCH SCANNEN
GR - ΕΓΧΕΙΡΙΔΙΟ ΣΑΡΩΣΗΣ ΓΙΑ ΧΡΗΣΤΗ
HU - keresse meg a felhasználói kézikönyvet
IS - leitaðu að notendahandbók
IT - SCANSIONE DEL MANUALE DELL'UTENTE
LB - مسح دليل المستخدم
NL - SCAN VOOR GEBRUIKERSHANDLEIDING
MK - скенирајте за упатство за корисникот
NO - SKANN ETTER BRUKERHÅNDBOK
PL - SKANUJ W CELU UZYSKANIA INSTRUKCJI OBSŁUGI
PT - DIGITALIZAR O MANUAL DO USUÁRIO
RO - SCANĂ PENTRU MANUAL DE UTILIZARE
RS - SCAN PRO USER MANUAL
SK - SKENOVANIE PRE POUŽÍVATEĽSKÚ PRÍRUČKU
SI - SKENIRAJ ZA UPORABNIŠKI PRIROČNIK
ES - ESCANEAR PARA EL MANUAL DEL USUARIO
SE - SKANNA EFTER ANVÄNDARHANDBOK
TR - KULLANIM KILAVUZUNU ARAYIN

Proizvedeno u Kini **Serijski broj: NL00869-08-2023**

PAP 22
RACCOLTA CARTA

Iskorištene baterije ne smiju se odlagati u otpad iz kućanstva jer mogu sadržavati otrovne tvari i teške metale koji mogu biti štetni za okoliš i ljudsko zdravlje. Odnesite ih u odgovarajući centar / mjesto za prikupljanje.

Simbol na proizvodu ili na pakiranju označava da se ovaj proizvod ne smije odlagati zajedno s drugim kućanskim otpadom. Vaša je odgovornost da otpadnu opremu odložite tako da je predate na posebno mjesto predviđeno za prikupljanje i recikliranje otpadne električne i elektroničke opreme. The Odvojeno prikupljanje i recikliranje otpadne opreme u vrijeme odlaganja pomoći će u zaštiti prirodnih resursa i osigurati recikliranje na način kojim se štite ljudsko zdravlje i okoliš. Više informacija o tome gdje možete predati otpad na recikliranje zatražite od lokalnih nadležnih tijela.

HUNGARIAN

Hordozható és feltölthető gyümölcsturmix - Felhasználói kézikönyv

Olvassa el figyelmesen az utasításokat és őrizze meg a felhasználói kézikönyvet későbbi használatra.

• Robbantott ábra

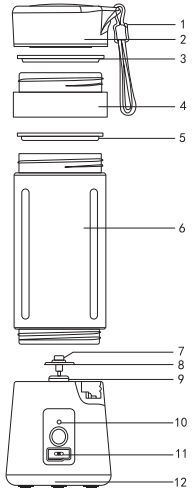

Modellszám: CM-01
Termék térfogata: 380ml
Fedő anyaga: élelmiszer-minőségű PP
Tartály anyaga: élelmiszer-minőségű PS
Aljzat anyaga: élelmiszer-minőségű ABS
Pengék anyaga: rozsdamentes acél 304
Motor specifikációi: DC3,7V
Motor sebessége: tehermentesen 22000 fordulat / perc±15%
terhelve 15000 RPM/perc±15%
Tápellátás erőssége: 10 A
Akkumulátor típusa: 3.7V 1500mAh
Termék mérete:80x80x220mm (H*SZ*M)
Tartozékok: USB-töltőkábel

Sorszám ám	Helyalg neve	Anyaglabdarány
1	Szilikon	Szilikon
2	Fedő	PP
3	Szilikon	Szilikon
4	Szűrő	PP
5	Tömítőgyűrű	Szilikon
6	Tartályfest	PS
7	Pengerögzítés	Rozsdamentes acél
8	Penge	Rozsdamentes acél
9	Aljzat	GUMMI
10	LED jelzőlámpa	LED
11	Tápkapcsoló	Okos interfész
12	Aljzat	PP

• Használati útmutató

1. Ez a termék friss gyümölcslé készítéséhez használható turmix. Csak friss gyümölcsöt használjon. Szilkadt vagy kemény gyümölccsel valószínűleg nem működik jól. NE HASZNÁLJA egyéb étkezési anyagok turmixolására vagy őrlésére, pl. hús-/dió- és mogyorófélék/szójatermékek/stb.
2. Ez a termék akkumulátoros motorral működik, egyenáramú motorral. Használat előtt kérjük, töltse fel a készüléket az USB-töltőkábellel. Töltési idő: megközelítőleg 3 óra.
Húzza ki a töltőkábelt, mielőtt használná a készüléket.
3. Mielőtt bekapcsolná, győződjön meg róla, hogy a tartály fedele biztonságosan zár. A balesetek megelőzése végett NE NYÚLJON se kézzel, se más kemény anyaggal a tartályrészbe, miközben a készülék működik.
4. Egy alkalom (egy turmixolás) körülbelül 30 másodpercig tart. Ez a termék automatikusan leáll 30 másodperc üzemidő után. Kérjük, kapcsolja ki a készüléket, ha a villog a vörös lámpa. Ne terhelje túl a készüléket folyamatosan, a túlhasználat meghibásodást okozhat és kihathat a termék élettartamára is.
5. Ajánlásunk szerint a turmixoláshoz az optimális gyümölcsdarabok mérete 1,5cm x 1,5cm.
6. Turmixolás közben a túl nagy gyümölcsdarabok hátráltathatják a motor teljesítményét. Villog a vörös lámpa, és a készülék magától kikapcsol. Kérjük, vegye ki a nagyobb gyümölcsdarabokat, vagy vágja őket fel kisebb darabokra, mielőtt ismét bekapcsolná a készüléket.
7. Ezt a terméket csak kézzel szabad elmosogatni.
8. Ez a termék nem alkalmas mosogatógéphez, és mikrohullámú sütőbe sem tehető.
9. Mielőtt kitisztítaná a terméket, először GYŐZŐDJÖN MEG róla, hogy az áramellátás KI van kapcsolva. Akkor mossa el az ételtel érintkező részeket (pl. a fedő, a tartály, a pengék stb.). NE MOSSA víz alá merítve az aljzatot, ne tegye vízbe és ne is merítse bele. Az aljzatban vannak az elektromos alkatrészek, és az aljzat NEM vízálló. A víz befolyik az aljzatba, az elektromos alkatrészek közé: ez árt a készüléknek és működési hibákhoz vezet.
10. A tisztításhoz használt víz hőmérséklete maximum 50 °C lehet. A túl forró víz deformálhatja a készüléket.
11. NE HASZNÁLJON acélgyapot mosogatót vagy csiszoló hatású tisztítóeszközt, mint például súrolókendőt, mert megkarcolhatja.
12. Tisztításhoz használjon semleges mosogatószert. NE HASZNÁLJON dörzsölő/maró hatású mosogatószert.
13. Működési hiba esetén ajánljuk, hogy keressen szakértőt a javításhoz. Nem vagyunk felelősek abban az esetben, ha nem rendeltetésszerűen használja a terméket, vagy szétszereli.

• Használati módszer

Az első használat előtt teljesen töltse fel az akkumulátort, és tisztítsa meg az ételtel érintkező részeit. Győződjön meg róla, hogy a tartálytest rögzítve van az aljzathoz.

1. Mossa meg a gyümölcsöt. Távolítsa el a kemény, vastag héjat és magot. Vágja fel a gyümölcsöt kis darabokra (körülbelül 1,5 cm x 1,5cm).

2. Helyezze be a kis gyümölcsdarabkákat a tartálytestbe (ez körülbelül a térfogat 60%-át tölti ki). Akkor adjon hozzá vizet körülbelül a tartály térfogatának 80%-ág. Csukja rá a tartály fedelét, úgy, hogy biztonságosan lezárja.

3. Finoman rázza fel a turmixot 2-3 alkalommal, hogy jól összekeveredjen a gyümölcs a vízzel. Nyomja meg a BE/KI kapcsológombot a termék bekapcsolásához. A termék elkezd működni, és (körülbelül) 30 másodpercig üzemel. Ha úgy gondolja, a gyümölcs még nem keveredett el eléggé, még egyszer-kétszer megismételheti a turmixolást. Javasoljuk, hogy minden turmixolás előtt finoman rázza fel a tartályt egy kissé, hogy leváljon az odatapadt gyümölcs.

A gyümölcslé készen áll. Nyomja meg a BE/KI kapcsológombot, ha ki akarja kapcsolni a készüléket, vagy várjon ezzel, amíg befejezi a turmixolást. Kérjük, győződjön meg róla, hogy teljesen leállt a készülék, mielőtt kinyitja a tartály fedelét és kiönti a gyümölcslevet. Használja a szűrőt a gyümölcsmaradványok kiszűrésére.

Tippek:
• Az almához és a körtéhez hasonló gyümölcsökből általában 1-1,5 perc alatt lehet turmixot készíteni.
• Az olyan gyümölcsök, mint a narancs és az eper, általában 30 másodperc és 1 perc között készülnek el.
• Ha három órán belül tölti a turmixot, körülbelül 10-12 adag gyümölcslevet tud elkészíteni.

Kérjük, válasszon megfelelő tápegységet a töltéshez.

• Meghibásodás elemzése és hibaelhárítás

Hibajelenség	Ok elemzése	Megoldás
1. A készülék nem tud bekapcsolni, vagy bekapcsoláskor villog a vörös lámpa	Alacsony töltöttségű akku	Töltse a terméket megfelelő ideig
2. Villog a vörös lámpa használat közben	30 másodperc van a terhelés leállásig	Indítsa újra a készüléket
3. Villog a vörös lámpa használat közben	Motorzár	Indítsa újra a készüléket
4. Vízszivárgás	A szilikon tömítőgyűrű nincs a helyén	Legyen szíves, illessze be újra a szilikongyűrűt

• Biztonsági figyelmeztetések

- Csak felnőttek használhatják.
- Ezt a készüléket gyermekek nem használhatják. Tartsa a készüléket és annak vezetékeit távol a gyermekektől.
- Ez a készülék nem arra való, hogy mérsékelt fizikai, érzékszervi vagy mentális kapacitású személyek használják (ideértve a gyermekeket is), tapasztalatok vagy tudás hiján, hacsak nem felügyeli őket a biztonságukért felelős személy, vagy meg nem tanítja őket a készülék használatára.
Tilos gyermekeknek játszani a készülékkel. A gyermekeket felügyelni kell, hogy biztosan ne játsszanak a készülékkel.
- Gyermekeknek nem szabad a készüléket tisztítaniuk vagy karbantartaniuk.
- Figyelmeztetés! A helytelen használat sérülésekhez vezethet.
Használat előtt olvassa el a felhasználói kézikönyvet és az útmutatót.
- Figyelmeztetés! A vágópengék élesek! Különösen vigyázzon, amikor az éles vágópengéket kezeli, a tartály kiürítésekor és a tisztítás során.
- Figyelmeztetés! Akkor is működhetnek a keverőpengék, amikor a turmix egyéb részeit szétszerelték. A motor bekapcsol, és következésképpen a keverőpengék is, ha kétszer ismételten lenyomja a BE/KI kapcsológombot. GYERMEKEKTŐL TÁVOL TARTANDÓ!
- Legyen óvatos, ha forró folyadékot önt a turmixba, mert hirtelen kibugyoghat a készülékből.
- Mindig húzza ki a turmixot a csatlakozóból, ha nincs felügyelet alatt, valamint összerakás, szétszedés vagy tisztítás előtt.
- Kapcsolja ki a készüléket és húzza ki a csatlakozót, mielőtt cseréli a tartozékokat, vagy mielőtt közel kerülne a mozgó részekhez.
- Ezt a készüléket háztartási használatra tervezték. Csak személyes vagy családi felhasználásra alkalmas.
- Ne merítse részben sem az elektromos részeket vízbe vagy más folyadékba.

⚠ WARNING

Sharp edges
Watch your fingers

• Importőr adatai

HOLLANDIA
ASL Netherland B.V.
Kingsfordweg
151 (Amsterdam Sloterdijk Teleport Towers)
1043 GR, Amszterdam, Hollandia
Cégjegyzékszám: 67368468
Adószám: NL856951997B01

LENGYELORSZÁG
ASL SERVICE (POLAND) SP. Z O.O
KRAKOWSKIE PRZEDMIEŚCIE 47/51 / 102, VARSÓ, LENGYELORSZÁG
Adószám: PL5272841420 LENGYELORSZÁG

EGYESÜLT KIRÁLYSÁG
Asian Sourcing Link UK Ltd.
30 St Giles, Oxford, OX1 3LE,
Egyesült Királyság
Adószám: GB899856522

OLASZORSZÁG
ASL ITALY SRL
Via Fieno n. 3.
Milánó-20123 Olaszország
Adószám: 10342410965

SPANYOLORSZÁG
ASIAN SOURCING LINK SPAIN, S.L.
C/ PADRE XIFRÉ 3 PLANTA 6, PUERTA 69
28002 MADRID
MADRID
Adószám: B88515887

ROMÁNIA
ASIAN SOURCING LINK SRL
STR GARA HERASTRAU NR 4D CORP C
BIROU E06 ETAJ 5
BUKAREST-20334 RO - Románia
Adószám: RO38317570

Gyártva Kínában **Tételkód: NL00869-08-2023**

PAP
PAP 22
RACCOLTA CARTA

A használt akkumulátorokat tilos a háztartási hulladékba helyezni, mert mérgező anyagokat és nehézfémeket tartalmazhatnak, amelyek ártanak a környezetnek és az emberi egészségnek. Vigye őket egy megfelelő gyűjtőhelyre/hulladékudvarba.

A terméken vagy a csomagolásán látható szimbólum azt jelzi, hogy ezt a terméket nem szabad egyéb háztartási szeméttel együtt kidobni. Ehelyett az Ön felelőssége, hogy a hulladék berendezéseket átadja visszaforgatásra egy arra kijelölt gyűjtőponton, ahol elektromos és elektronikai készülékeket fogadnak. Az, hogy külön gyűjtik és visszaforgatják a hulladékba helyezett berendezéseket, elősegíti a természeti erőforrások megőrzését és biztosítja, hogy oly módon kerüljenek visszaforgatásra, amely kíméli az emberi egészséget és a környezetet. További információért azzal kapcsolatban, hogy hová vheti Ön a hulladékát visszaforgatásra, lépjen kapcsolatba a helyi hatóságokkal.

GB - SCAN FOR USER MANUAL
BA - SCAN PRO USER MANUAL
BG- СКАНИРАЙТЕ ЗА РЪКОВОДСТВО ЗА ПОТРЕБИТЕЛ
HR - skenirajte korisnički priručnik
CZ- SKENOVÁNÍ PRO UŽIVATELSKÁ PŘÍRUČKA
DK - SCAN FOR BRUGERVEJLEDNING
FI- etsi käyttöopas
FR - SCANNEZ POUR LE MANUEL DE L'UTILISATEUR
DE - NACH BENUTZERHANDBUCH SCANNEN
GR - ΕΓΧΕΙΡΙΔΙΟ ΣΑΡΩΣΗΣ ΓΙΑ ΧΡΗΣΤΗ
HU - Szkennelje be a felhasználói kézikönyvhöz
IS - leitaðu að notendahandbók
IT - SCANSIONE DEL MANUALE DELL'UTENTE
LB - مسح دليل المستخدم
NL - SCAN VOOR GEBRUIKERSHANDLEIDING
MK - скенирајте за упатство за корисникот
NO - SKANN ETTER BRUKERHÅNDBOK
PL - SKANUJ W CELU UZYSKANIA INSTRUKCJI OBSŁUGI
PT - DIGITALIZAR O MANUAL DO USUÁRIO
RO - SCANĂ PENTRU MANUAL DE UTILIZARE
RS - SCAN PRO USER MANUAL
SK - SKENOVANIE PRE POUŽÍVATEĽSKÚ PRÍRUČKU
SI - SKENIRAJ ZA UPORABNIŠKI PRIROČNIK
ES - ESCANEAR PARA EL MANUAL DEL USUARIO
SE - SKANNA EFTER ANVÄNDARHANDBOK
TR - KULLANIM KILAVUZUNU ARAYIN

ICELANDIC

Færanlegur og endurhlaðanlegur blandari - Notendahandbók

Lestu leiðbeiningarnar vandlega og geymdu notendahandbókina á vísum stað.

• Lýsing

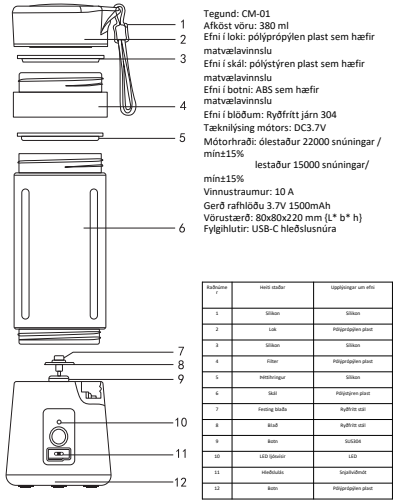

Tegund: CM-01
Afköst vöru: 380 ml
Efni í loki: pólýprópýlen plast sem hæfir matvælavinnslu
Efni í skál: pólýstýren plast sem hæfir matvælavinnslu
Efni í botni: ABS sem hæfir matvælavinnslu
Efni í blöðum: Ryðfrítt járn 304
Tæknilýsing mótors: DC3.7V
Mótorhraði: ólestaður 22000 snúningar / mín±15%
lestaður 15000 snúningar/ mín±15%
Vinnustraumur: 10 A
Gerð rafhlöðu 3.7V 1500mAh
Vörustærð: 80x80x220 mm (L* b* h)
Fylgihlutir: USB-C hleðslusnúra

Raðnúmer	Heiti staðar	Upplýsingar um efni
1	Sílikon	Sílikon
2	Lok	Pólýprópýlen plast
3	Sílikon	Sílikon
4	Filter	Pólýprópýlen plast
5	Þéttihringur	Sílikon
6	Skál	Pólýstýren plast
7	Festing blaðs	Ryðfrítt stál
8	Blað	Ryðfrítt stál
9	Botn	SUSS04
10	LED ljósavísir	LED
11	Hleðslutáls	Sæjalvörðnðt
12	Botn	Pólýprópýlen plast

• Notkunarleiðbeiningar

1. Þessi vara er blandari fyrir ferska ávexti Notaðu aðeins ferska ávexti Blandarinn gæti átt í erfiðleikum með harða ávexti. EKKI nota blandarann til að blanda eða mala annan mat eins og kjöt/hnetur/sojavöru/o.s.frv.
2. Þessi vara er knúin af rafhlöðudrifnum janfstraumsmótor. Notaðu meðfylgjandi USB hleðslusnúru til að hlaða vöruna fyrir notkun. Hleðslutími: u.þ.b. 3 klst. Fjarlægðu hleðslusnúruna áður en varan er sett í gang.
3. Gakktu úr skugga um að lokið á skálinni sé vandlega lokað áður en þú notar þessa vöru. Til að koma í veg fyrir slys skaltu EKKI setja hendur eða önnur hörð efni í skálina þegar þessi vara er í notkun.
4. Ein keyrsla (blöndun) tekur um 30 sekúndur. Þessi vara stöðvast sjálfkrafa eftir 30 sekúndna keyrslutíma. Slökktu á vörunni þegar rauða ljósið blikkar. Ekki ofnota vöruna, ofnotkun getur valdið bilun og haft áhrif á endingartíma vörunnar.
5. Ákjósanleg stærð ávaxta til blöndunar er 1,5 cm x 1,5 cm.
6. Á meðan á notkun stendur geta of stórir ávextir hindrað virkni mótorsins. Rautt ljós fer að blikka og varan hættir að virka. Vinsamlegast fjarlægðu stóru ávaxtabitana eða skerðu þá í smærri bita áður en kveikt er á vörunni aftur.
7. Aðeins má þvo vöruna í höndunum.
8. Þessi vara er ekki hentug til notkunar í uppþvottavél eða örbylgjuofni.
9. Gakktu úr skugga um að SLÖKKT sé á vörunni áður en hún er þrifin. Þvoðu síðan hluti sem snerta matvæli (t.d. lok, skál, blað osfrv.). EKKI þvo eða setja eða dýfa botninum í vatn. Botninn inniheldur rafeindaíhlutina er EKKI vatnsheldur. Vatn fer inn í botninn og rafeindahólfið sem mun skemma vöruna og valda bilun.
10. Hámarksvatnshiti fyrir þrif er 50 °C. Heitt vatn mun valda aflögun.
11. EKKI nota stálull eða önnur slípiefni til að hreinsa t.d. grófan klút til að forðast rispur.
12. Notið milt þvottaefni. EKKI nota slípiefni/ætandi þvottaefni.
13. - Ef tækið bilar mælum við með að þú leitir til sérfræðings fyrir viðgerð. Við berum ekki ábyrgð á misnotkun eða skemmdum notanda á vörunni.

• Notkunaraðferð

Vinsamlegast hladið vöruna að fullu og hreinsið hluta sem snerta matvæli fyrir fyrstu notkun. Gakktu úr skugga um að skálin sé fest á botninn.

1. Þvoðu ávextina. Fjarlægðu harðan, þykkan börk og steina. Skerðu ávextina í litla bita (u.þ.b. 1,5 cm x 1,5 cm).

2. Bættu litlu ávaxtabitunum í skálina (upp að um 60% af skálinni). Bættu svo við vatni upp í um það bil 80% af rúmmáli skálarinnar. Settu lokið á og vertu viss um að það sé tryggilega lokað.

3. Hristu skálina varlega í 2-3 sinnum svo ávextirnir og vatnið blandist vel. Ýttu á On/OFF hnappinn til að kveikja á vörunni. Varan mun hefja vinnslu og hún hættir eftir 30 sekúndur (u.þ.b.). Ef þér finnst ávextirnir ekki nógu vel blandaðir enn geturðu blandað 1-2 umferðir í viðbót. Prófaðu að hrista skálina varlega til að losa fasta ávexti fyrir hverja blöndunarumferð.

Nú er safinn tilbúinn. Ýttu á ON/OFF hnappinn til að slökkva á vörunni eða bíddu þar til blöndunarumferð er lokið. Gakktu úr skugga um að varan hafi stöðvast alveg áður en þú opnar lokið og hellir safanum út. Notaðu síuna til að sía út ávaxtaleifar.

Ábendingar:
- Það um 1 til 1,5 mínútu að blanda ávöxtum eins og epli og peru í safa.
- Það um 30 sekúndur til 1 mínútu að blanda ávöxtum eins og appelsínu eða jarðarberjum í safa.
- Að hlaða vöruna í 3 klukkustundir gæti búið til um 10-12 bolla af safa.

Vinsamlegast veldu réttan straumbreyti fyrir hleðslu

• Bilanagreining

Bilun	Orsakagreining	Lausn
1. Ekki hægt að kveikja á vörunni eða rautt ljós blikkar	Rafhlaða lág	Settu vöruna í hleðslu
2. Rautt ljós blikkar við notkun	30 sekúndur þar til varan slekkur á sér	Endurræstu vöruna
3. Rautt ljós blikkar við notkun	Mótor læstur	Endurræstu vöruna
4. Vatnsleki	Sílikon þéttihringur er ekki á réttum stað	Settu sílikon hringinn aftur á

• Öryggistilkynningar

- Aðeins til notkunar fyrir fullorðna.
- Ekki ætlað til notkunar fyrir börn. Geymið tækið og snúruna þar sem börn ná ekki til.
- Þetta tæki er ekki ætlað til notkunar fyrir einstaklinga (þar á meðal börn) með skerta líkamlega, skynræna eða andlega getu, eða skort á reynslu og þekkingu, nema þeir hafi fengið eftirlit eða leiðbeiningar um notkun tækisins af einstaklingi sem ber ábyrgð á öryggi þeirra.
- Börn mega ekki leika sér með tækið. Hafa skal eftirlit með börnum til að tryggja að þau leiki sér ekki með tækið.
- Þrif og viðhald skal ekki vera framkvæmt af börnum.
- Aðvörun! Röng notkun getur leitt til meiðsla. Lestu notendahandbókina og leiðbeiningarnar vandlega fyrir notkun.
- Aðvörun! Hnífsblöðin eru beitt! Gættu sérstakrar varúðar við meðhöndlun á beittum hnífsblöðum, þegar skálin er tæmd og við þrif.
- Aðvörun! Blöðin geta snúist þó að allir hlutar séu ekki á blandaranum. Mótorinn fer í gang, og blöðin byrja að snúast, eftir að ýtt er tvisvar á ON/OFF takkann. HALDIÐ Í ÖRUGGRI FJARLÆGÐ FRÁ BÖRNUM!
- Gættu varúðar ef heitum vökva er hellt í blandarannn þar sem hann getur kastast út úr tækinu vegna skyndilegrar gufunar.
- Taktu alltaf blandarann úr sambandi ef hann er skilinn eftir án eftirlits og áður en hann er settur saman, tekinn í sundur eða þrifinn.
- Slökktu á tækinu og aftengdu rafmagnið áður en skipt er um aukabúnað eða þú nálgast hluti sem hreyfast við notkun.
-Þetta tæki er ætlað til heimilisnotkunar. Það hentar aðeins fyrir persónulega notkun eða fjölskyldunotkun.
- Ekki dýfa rafeindaíhlutunum að fullu eða hluta til í vatn eða vökva.

⚠ WARNING

Sharp edges Watch your fingers

• Upplýsingar um innflytjanda

HOLLAND
ASL Netherland B.V.
Kingsfordweg
151 (Amsterdam Sloterdijk Teleport Towers)
1043 GR, Amsterdam, Hollandi
Skráningarnr. 67368468
VSK nr. NL856951997B01

PÓLLAND
ASL SERVICE (POLAND) SP. Z O.O
KRAKOWSKIE PRZEDMIEŚCIE 47/51 / 102,
VARSJÁ, PÓLLANDI
VSK # PL5272841420 PÓLLAND

BRETLAND
Asian Sourcing Link UK Ltd
30 St Giles, Oxford, OX1 3LE,
Bretlandi
VSK# GB899856522

ÍTALÍA
ASL ITALY SRL
Via Fieno n. 3
Milanó-20123 Ítalíu
VSK# 10342410965

SPÁNN
ASIAN SOURCING LINK SPAIN, S.L.
C/ PADRE XIFRÉ 3 PLANTA 6,PUERTA 69
28002 MADRÍD
MADRÍD
VSK# B88515887

RÚMENÍA
ASIAN SOURCING LINK SRL
STR GARA HERASTRAU NR 4D CORP C
BIROU E06 ETAJ 5
BUKAREST-20334 RO - Rúmenía
VSK# RO38317570

Framleitt í Kína **Lotunúmer: NL00869-08-2023**

PAP
PAP 22
RACCOLTA CARTA

Notuðum rafhlöðum má ekki fleygja með heimilissorpi þar sem þær gætu innihaldið eitruð efni og þungmálma sem geta verið skaðleg umhverfinu og heilsu fólks. Farðu með þær á viðeigandi förgunar-/söfnunarstað.

Þetta tákn á vörunni eða umbúðum hennar gefur til kynna að vörunni má ekki fleygja með öðru heimilissorpi. Þess í stað er það á þína ábyrgð að farga tækjum þínum með því að afhenda þau á þar til gerðum söfnunarstað fyrir endurvinnslu á raf- og rafeindatækjaúrgangi. Sérsöfnun og endurvinnsla á tækjum þínum þegar þeim er fargað mun hjálpa til við að vernda náttúruauðlindir og tryggja að þau séu endurunnin á þann hátt sem verndar heilsu fólks og umhverfið. Fyrir frekari upplýsingar um hvar þú getur skilað úrgangi þínum til endurvinnslu, vinsamlegast hafðu samband við bæjaryfirvöld.

GB - SCAN FOR USER MANUAL
BA - SCAN PRO USER MANUAL
BG- СКАНИРАЙТЕ ЗА РЪКОВОДСТВО ЗА ПОТРЕБИТЕЛ
HR - skenirajte korisnički priručnik
CZ- SKENOVÁNÍ PRO UŽIVATELSKÁ PŘÍRUČKA
DK - SCAN FOR BRUGERVEJLEDNING
FI- etsi käyttöopas
FR - SCANNEZ POUR LE MANUEL DE L'UTILISATEUR
DE - NACH BENUTZERHANDBUCH SCANNEN
GR - ΕΓΧΕΙΡΙΔΙΟ ΣΑΡΩΣΗΣ ΓΙΑ ΧΡΗΣΤΗ
HU - keresse meg a felhasználói kézikönyvet
IS - skannaðu fyrir notendahandbók
IT - SCANSIONE DEL MANUALE DELL'UTENTE
LB - مسح دليل المستخدم
NL - SCAN VOOR GEBRUIKERSHANDLEIDING
MK - скенирајте за упатство за корисникот
NO - SKANN ETTER BRUKERHÅNDBOK
PL - SKANUJ W CELU UŻYSKANIA INSTRUKCJI OBSŁUGI
PT - DIGITALIZAR O MANUAL DO USUÁRIO
RO - SCANĂ PENTRU MANUAL DE UTILIZARE
RS - SCAN PRO USER MANUAL
SK - SKENOVANIE PRE POUŽÍVATEĽSKÚ PRÍRUČKU
SI - SKENIRAJ ZA UPORABNIŠKI PRIROČNIK
ES - ESCANEAR PARA EL MANUAL DEL USUARIO
SE - SKANNA EFTER ANVÄNDARHANDBOK
TR - KULLANIM KILAVUZUNU ARAYIN

ITALIAN

Frullatore portatile e ricaricabile per succhi di frutta - Manuale dell'utente
Leggere attentamente le presenti istruzioni e conservare il manuale per usi futuri.

• Vista esplosa delle parti

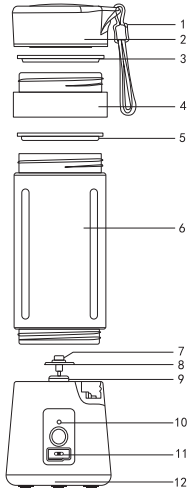

Modello: CM-01
Capacità del prodotto: 380 ml
Materiale del coperchio: PP alimentare
Materiale del corpo: PS alimentare
Materiale della base: ABS alimentare
Materiale della lama: acciaio inox 304
Specifiche del motore: DC3.7 V
Velocità del motore: a vuoto 22000 RPM / min ± 15%
carico 15000 RPM / min ± 15%
Corrente di lavoro: 10 A
Tipo di batteria: 3,7 V 1500 mAh
Dimensioni del prodotto: 80 x 80 x 220 mm (L x L x A)
Accessori: Cavo di ricarica USB

Numero di serie	Nome del sito	Composizione dei materiali
1	Silicone	Silicone
2	Coperchio	PP
3	Silicone	Silicone
4	Filtro	PP
5	Guarnizione ad anello	Silicone
6	Corpo del contenitore	PS
7	Supporto della lama	Acciaio inossidabile
8	Lama	Acciaio inossidabile
9	Base	SUS304
10	Indicatore di segnalazione a LED	LED
11	Blocco di carica	Interfaccia intelligente
12	Base	PP

• Istruzioni per l'uso

1. Questo prodotto è specifico per l'uso come frullatore per la preparazione di succhi da frutta fresca. Utilizzare solo frutta fresca. Potrebbe non funzionare bene con la frutta non fresca / indurita. NON utilizzarlo per frullare o macinare altri alimenti come carne / frutta secca / prodotti a base di soia / ecc.
2. Il prodotto è alimentato da un motore CC a batteria. Prima dell'uso, utilizzare il cavo di ricarica USB in dotazione per ricaricarlo. Tempo di ricarica: circa 3 ore.
Rimuovere il cavo di ricarica prima di utilizzare il prodotto.
3. Prima di utilizzare il prodotto, assicurarsi che il coperchio del corpo centrale sia ben chiuso. Per evitare incidenti, NON inserire le mani o altri materiali duri nel corpo centrale quando il prodotto è in funzione.
4. La durata di una singola operazione (frullatura) è di circa 30 secondi. Il prodotto si arresta automaticamente dopo 30 secondi di funzionamento. Quando la spia rossa lampeggia, spegnere il prodotto. Non utilizzare il prodotto in modo eccessivo e continuativo; un uso eccessivo può causare malfunzionamenti e compromettere la durata di vita del prodotto.
5. La dimensione ottimale della frutta da frullare è di 1,5 cm x 1,5 cm.
6. Durante il funzionamento, i pezzi di frutta di dimensioni troppo grandi possono ostacolare il funzionamento del motore. Se la spia rossa lampeggia, il prodotto smette di funzionare. Rimuovere i pezzi di frutta di grandi dimensioni o tagliarli in pezzi più piccoli prima di riaccendere il prodotto.
7. Questo prodotto può essere lavato soltanto a mano.
8. Questo prodotto non può essere utilizzato in lavastoviglie o nel forno a microonde.
9. Prima di pulire il prodotto, ASSICURARSI prima che sia SPENTO. In seguito, lavare i componenti a contatto con gli alimenti (ad es., coperchio, corpo centrale, lama, ecc.) NON lavare o immergere la base in acqua. La base contiene i componenti elettronici e NON è impermeabile. L'acqua potrebbe penetrare nella base e nel scomparto elettronico, danneggiando il prodotto e causandone il malfunzionamento.
10. La temperatura massima consentita per la pulizia è di 50° C. L'acqua eccessivamente calda può causare una deformazione del prodotto.
11. Al fine di evitare graffi, NON utilizzare lana d'acciaio o altri strumenti di pulizia abrasivi, come un panno abrasivo.
12. Utilizzare un detergente neutro. NON utilizzare detergenti abrasivi / corrosivi.
13. In caso di malfunzionamento, si consiglia di rivolgersi a un tecnico specializzato per la riparazione. Non saremo responsabili per l'uso improprio o la demolizione del prodotto da parte dell'utente.

• Metodo di utilizzo

Prima del primo utilizzo, caricare completamente il prodotto e lavare le parti destinate al contatto con gli alimenti. Assicurarsi che il corpo centrale si assicurato alla base.

1. Lavare la frutta. Rimuovere la buccia dura e spessa e i semi. Tagliare la frutta in piccoli pezzi (circa 1,5 cm x 1,5 cm).

2. Aggiungere i piccoli pezzi di frutta nel corpo centrale (occupandone circa il 60% della capacità totale). Successivamente, aggiungere acqua fino a circa l'80% della capacità del corpo centrale. Chiudere con il coperchio del corpo centrale e assicurarsi che sia ben sigillato.

3. Agitare delicatamente il corpo centrale per 2-3 volte per consentire alla frutta e all'acqua di mescolarsi. Premere il pulsante ON / OFF per accendere il prodotto. Il prodotto inizia a funzionare e si ferma dopo 30 secondi (circa). Se la frutta non risulta amalgamata in modo desiderato, si possono effettuare altri 1-2 cicli di frullatura. Si consiglia di scuotere delicatamente il corpo centrale per smuovere la frutta intrappolata prima di ogni ciclo di frullatura.

Il succo è quindi pronto. Premere il pulsante ON / OFF per spegnere il prodotto o attendere la fine di ogni ciclo di frullatura. Assicurarsi che il prodotto si sia arrestato completamente prima di aprire il coperchio del corpo centrale per versare il succo. Utilizzare il filtro per filtrare i residui di frutta in eccesso.

Consigli:
- Per frutti come mele o pere, sono necessari da 1 a 1,5 minuti per ottenere il succo.
- Per frutta come arancia o fragola, occorrono da 30 secondi a 1 minuto per ottenere il succo.
- Caricando il prodotto per 3 ore si possono ottenere circa 10-12 bicchieri di succo.

Selezionare l'adattatore di corrente adeguato per la ricarica.

• Analisi dei guasti e risoluzione dei problemi

Fenomeni di guasto	Analisi delle cause	Soluzione
1. Il prodotto non si accende o la spia rossa lampeggia	Batteria scarica	Caricare il prodotto in tempo
2. La spia rossa lampeggia durante l'uso	30 secondi per caricare lo spegnimento	Riavviare il prodotto
3. La spia rossa lampeggia durante l'uso	Blocco del motore	Riavviare il prodotto
4. Perdita d'acqua	La guarnizione in silicone non è in posizione corretta	Riposizionare la guarnizione ad anello di silicone

• Avvertenze di sicurezza

- Uso limitato a utenti adulti.
- Questo apparecchio non deve essere utilizzato da bambini. Tenere l'apparecchio e il suo cavo fuori dalla portata dei bambini.
- Questo apparecchio non è destinato all'uso da parte di persone (compresi i bambini) con delle ridotte capacità fisiche, sensoriali o mentali, o con mancanza di esperienza e conoscenza, a meno che non abbiano ricevuto istruzioni sull'uso dell'apparecchio da parte di una persona responsabile della loro sicurezza o siano attentamente supervisionati.
- I bambini non devono giocare con l'apparecchio. I bambini devono essere sorvegliati per garantire che non giochino con l'apparecchio.
- La pulizia e la manutenzione dell'utente non devono essere effettuate dai bambini.
- Avviso! In caso di uso improprio, possono verificarsi lesioni. Leggere attentamente il manuale dell'utente e le istruzioni prima dell'uso.
- Avviso! Le lame di taglio sono affilate! Prestare particolare attenzione quando si maneggiano le lame affilate, quando si svuota il contenitore centrale e durante la pulizia.
- Avviso! Le lame possono essere azionate anche quando i componenti del frullatore sono smontati. Il motore e, di conseguenza, le lame si avviano dopo due pressioni consecutive del pulsante ON / OFF. TENERE LONTANO DALLA PORTATA DEI BAMBINI!
- Prestare attenzione se si versa del liquido caldo nel frullatore, poiché potrebbe essere espulso dall'apparecchio a causa di un'improvvisa formazione di vapore.
- Scollegare sempre il frullatore dall'alimentazione se lasciato incustodito e comunque prima di montarlo, smontarlo o pulirlo.
- Spegnere l'apparecchio e scollegarlo dall'alimentazione prima di cambiare gli accessori o di avvicinarsi a parti che si muovono durante l'uso.
- Questo apparecchio è destinato all'uso domestico. È adatto solo per uso personale o familiare.
- Non immergere, totalmente o parzialmente, le parti elettroniche in acqua o in qualsiasi altro liquido.

⚠ WARNING
Sharp edges Watch your fingers

• Importatore:

PAESI BASSI
ASL Netherland B.V.
Kingsfordweg
151 (Amsterdam Sloterdijk Teleport Towers)
1043 GR, Amsterdam Paesi Bassi
Registro delle imprese 67368468
P. IVA n. NL856951997B01

POLONIA
ASL SERVICE (POLAND) SP. Z O.O
KRAKOWSKIE PRZEDMIEŚCIE 47/51 / 102,
VARSAVIA, POLONIA
P. IVA n. PL5272841420 POLONIA

REGNO UNITO
Asian Sourcing Link UK Ltd
30 St Giles, Oxford, OX1 3LE,
Regno Unito
P. IVA n. GB899856522

ITALIA
ASL ITALY SRL
Via Fieno n. 3
Milano, 20123 Italia
P. IVA n. 10342410965

SPAGNA
ASIAN SOURCING LINK SPAIN, S.L.
C/ PADRE XIFRÉ 3 PLANTA 6,PUERTA
69
28002 MADRID
MADRID
P. IVA n. B88515887

ROMANIA
ASIAN SOURCING LINK SRL
STR GARA HERASTRAU NR 4D CORP C
BIROU E06 ETAJ 5
BUCHAREST-20334 RO - Romania
P. IVA n. RO38317570

GB - SCAN FOR USER MANUAL
BA - SCAN PRO USER MANUAL
BG- СКАНИРАЙТЕ ЗА РЪКОВОДСТВО ЗА ПОТРЕБИТЕЛ
HR - skenirajte korisnički priručnik
CZ- SKENOVÁNÍ PRO UŽIVATELSKÁ PŘÍRUČKA
DK - SCAN FOR BRUGERVEJLEDNING
FI- etsi käyttöopas
FR - SCANNEZ POUR LE MANUEL DE L'UTILISATEUR
DE - NACH BENUTZERHANDBUCH SCANNEN
GR - ΕΓΧΕΙΡΙΔΙΟ ΣΑΡΩΣΗΣ ΓΙΑ ΧΡΗΣΤΗ
HU - keresse meg a felhasználói kézikönyvet
IS - leitaðu að notendahandbók
IT - SCANSIONE DEL MANUALE DELL'UTENTE
LB - مسح دليل المستخدم
NL - SCAN VOOR GEBRUIKERSHANDLEIDING
MK - скенирајте за упатство за корисникот
NO - SKANN ETTER BRUKERHÅNDBOK
PL - SKANUJ W CELU UZYSKANIA INSTRUKCJI OBSŁUGI
PT - DIGITALIZAR O MANUAL DO USUÁRIO
RO - SCANĂ PENTRU MANUAL DE UTILIZARE
RS - SCAN PRO USER MANUAL
SK - SKENOVANIE PRE POUŽÍVATEĽSKÚ PRÍRUČKU
SI - SKENIRAJ ZA UPORABNIŠKI PRIROČNIK
ES - ESCANEAR PARA EL MANUAL DEL USUARIO
SE - SKANNA EFTER ANVÄNDARHANDBOK
TR - KULLANIM KILAVUZUNU ARAYIN

Made in China **Codice lotto: NL00869-08-2023**

PAP
PAP 22
RACCOLTA CARTA

Le batterie usate non devono essere smaltite con i rifiuti domestici, poiché potrebbero contenere elementi tossici e metalli pesanti potenzialmente dannosi per l'ambiente e la salute umana. Portarle in un luogo di smaltimento / raccolta adeguato.

Il presente simbolo sul prodotto o sulla confezione indica che non deve essere smaltito insieme ai rifiuti domestici. È invece responsabilità dell'utente smaltire il prodotto consegnandolo a un punto di raccolta designato per il riciclaggio dei rifiuti di apparecchiature elettriche ed elettroniche. La raccolta separata e il riciclaggio del prodotto al momento dello smaltimento contribuirà a preservare le risorse naturali e a garantire che siano riciclate in modo da tutelare la salute umana e l'ambiente. Per ulteriori informazioni su dove è possibile consegnare i rifiuti per il riciclaggio, contattare il proprio comune.

MACEDONIAN

Пренослив блендер за сокови на полнење - Прирачник за корисник

Прочитајте го внимателно упатствата и чувајте го прирачникот за корисник за идна употреба.

• Приказ на расклопени делови

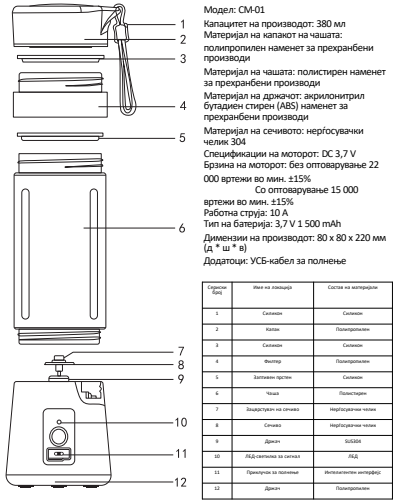

Модел: CM-01
Капацитет на производот: 380 мл
Материјал на капакот на чашата: полипропилен наменет за прехранбени производи
Материјал на чашата: полистирен наменет за прехранбени производи
Материјал на дршачот: акрилонитрил бутадиен стирен (ABS) наменет за прехранбени производи
Материјал на сечиво: нерѓосувачки челик 304
Спецификации на моторот: DC 3,7 V
Брзина на моторот: без оптоварување 22 000 вртежи во мин. ±15%
Со оптоварување 15 000 вртежи во мин. ±15%
Работна струја: 10 A
Тип на батерија: 3,7 V 1 500 mAh
Димензии на производот: 80 x 80 x 220 мм (д * ш * в)
Додатоци: УСБ-кабел за полнење

Сериски број	Име на локација	Состав на материјали
1	Силикон	Силикон
2	Капак	Полипропилен
3	Силикон	Силикон
4	Филтер	Полипропилен
5	Заптивен прстен	Силикон
6	Чаша	Полистирен
7	Држач/држач на сечиво	Нерѓосувачки челик
8	Сечиво	Нерѓосувачки челик
9	Дршка	SUS304
10	ЛЕД-светилка за сигнал	ЛЕД
11	Прекинувач за полнење	Интелигентен интерфејс
12	Дршка	Полипропилен

• Упатства за користење

1. Овој производ е блендер за сокови од свежо овошје. Користете само свежо овошје. Може да не работи соодветно со цврсто овошје. НЕ КОРИСТЕТЕ ГО за блендирање или мелење на друга храна, на пример, месо/јакнести плодови/производи од соја итн.
2. Производот се погонува со мотор на права струја напојуван од батерија Пред употреба, најпрво употребете го доставениот УСБ-кабел за полнење за да го наполните уредот. Времетраење на полнење: приближно 3 часа.
Отстранете го кабелот за полнење пред да ракувате со уредот.
3. Бидете сигурни дека капакот на чашата е безбедно затворен пред да ракувате со уредот. За да спречите незгода, НЕ СТАВАЈТЕ ГИ рацете или друг цврст материјал во чашата кога производот работи.
4. Времетраењето на едно блендирање е околу 30 секунди. Производот автоматски ќе запре со работа после 30 секунди. Кога црвеното светло ќе затрепка, исклучете го производот. Не користете го прекумерно уредот, бидејќи тоа може да предизвика дефект и да влијае врз животниот век на производот.
5. Препорачаната оптимална големина на овошјето што ќе се блендира е 1,5 см x 1,5 см.
6. За време на работата, парчињата овошје кои се преголеми може да го отежнат работењето на моторот. Црвеното светло ќе почне да трепка и производот ќе прекине да работи. Отстранете ги големите парчиња овошје или исечете ги помали пред да го вклучите повторно производот.
7. Овој производ треба да се мие само рачно.
8. Овој производ не е соодветен за користење во машина за перење садови или во микробална печка.
9. Пред да го чистите производот, најпрво БИДЕТЕ СИГУРНИ дека напојувањето е ИСКЛУЧЕНО. Потоа, измијте ги деловите што доаѓаат во допир со храна (на пр., капак на чаша, чаша, сечило итн.). НЕ МИЈТЕ го дршачот и не потопувајте го во вода. Дршачот содржи електронски делови и не е водоотпорен. Водата ќе навлезе во дршачот и во електронското дел, а тоа ќе го оштети производот и ќе предизвика дефект.
10. Максималната температура на водата за чистење е 50 °C. Жешката вода ќе предизвика деформација.
11. НЕ КОРИСТЕТЕ жица за тривење или други абразивни алати за чистење за да избегнете гребење на површините.
12. Користете неутрален детергент за чистење. НЕ КОРИСТЕТЕ абразивен/корозивен детергент.
13. Во случај на дефект ви препорачуваме да се советувате со лице специјализирано за поправка на вакви уреди. Ние нема да имаме одговорност за секакво неправилно користење или расипување на производот од корисникот.

• Начин на користење

Наполнете го целосно производот и исчистете ги деловите што доаѓаат во контакт со храна пред првата употреба. Бидете сигурни дека чашата е добро прицврстена на дршачот.

1. Измијте го овошјето. Отстранете ја цврстата дебела лушпа и семките. Исечете го овошјето на мали парчиња (приближно околу 1,5 см x 1,5 см.).

2. Ставете ги малите парчиња овошје во чашата (наполнете ја околу 60% од капацитетот на чашата). Потоа, додадете вода до 80% од капацитетот на чашата. Затворете ја чашата со капакот и проверете дали е безбедно затворена.

3. Затресете ја чашата 2-3 пати за да се измешаат добро овошјето и водата.

Притиснете го копчето ВКЛУЧИ/ИСКЛУЧИ за да го вклучите производот. Производот ќе почне да работи и ќе запре по 30 секунди (приближно). Ако сметате дека овошјето сè уште не се измешало добро, можете да го изблендирате уште 1-2 пати. Ви препорачуваме нежно да ја затресете чашата, за да се олабави овошјето што се заглавило пред секој круг блендирање.

Сега, сокот е подготовен. Притиснете го копчето ВКЛУЧИ/ИСКЛУЧИ за да го исклучите производот, или причекајте до крајот на секој круг блендирање. Бидете сигурни дека производот целосно запрел со работа пред да го отворите капакот и да го истурите сокот. Користете го филтерот за да ги филтрирате остатоците од овошјето.

Совети:
• За овошја како јаболка или круши, потребно е блендирање околу 1 до 1,5 минути за да го подготовите сокот.
• За овошја како портокали или јагоди, потребни се околу 30 секунди до 1 минута за да го подготовите сокот.
• Ако го полнете производот 3 часа, ќе можете да подготовите околу 10-12 чаши сок.

Изберете го правилниот адаптер за напојување за полнење

• Анализа на дефекти и решавање проблеми

Дефекти	Анализа на причина	Решение
1. Производот не се вклучува или трепка црвеното светло	Слаба батерија	Наполнете го навремено производот
2. Кога црвеното светло ќе почне да трепка додека го користите уредот,	остануваат уште 30 секунди пред тој да престане да работи	Стартувајте го повторно производот
3. Црвеното светло трепка при користење	Моторот се заклучил	Стартувајте го повторно производот
4. Тече вода	Силиконскиот прстен не се затворил правилно	Поставете го повторно силиконскиот прстен

• Забелешки за безбедност

- Уредот треба да го користат само возрасни лица.
- Апаратот не треба да го користат деца. Чувајте ги апаратот и жицата вон дофат на децата.
- Овој апарат не е наменет за користење од лица (вклучувајќи ги децата) со намалени физички, сензорни или ментални способности, или недостаток на искуство и знаење, освен ако се под надзор или им биле дадени упатства за користење на апаратот од лице одговорно за нивната безбедност.
- Децата не смеат да си играат со апаратот. Децата треба да бидат надгледувани за да се обезбеди дека не си играат со апаратот.
- Чистењето и одржувањето на уредот не смеат да го вршат деца.
- Предупредување! Неправилното користење може да предизвика повреда. Прочитајте ги внимателно прирачникот за корисник и упатствата пред употреба.
- Предупредување! Сечилата се остри! Бидете дополнително внимателни кога ракувате со сечилата, кога ја празните чашата и при чистење.
- Предупредување! Сечилата може да работаат дури и кога составните делови на мешалката се расклопени. Моторот, а индиректно и сечилата, почнуваат со работа после две повторени притискања на копчето ВКЛУЧИ/ИСКЛУЧИ. ЧУВАЈТЕ ВОН ДОФАТ НА ДЕЦА!
- Бидете внимателни кога во блендерот се тура жешка течност, бидејќи таа може да истече од апаратот заради ненадејно создавање на пареа.
- Секогаш исклучете го блендерот од напојувањето ако не се наоѓате во близина и пред да го склопите, расклопите или чистите.
- Исклучете го апаратот и исклучете го од напојувањето пред да ги менувате додатоците или ако сте во близина на подвижни делови додека го користите.
- Овој апарат е наменет за користење во домаќинства. Соодветен е само за лична или семејна употреба.
- Не потопувајте ги целосно/делумно електронските делови во вода или друга течност.

⚠ WARNING
Sharp edges
Watch your fingers

• Информации на увозник

NETHERLANDS
ASL Netherland B.V.
Kingsfordweg
151 (Amsterdam Sloterdijk Teleport Towers)
1043 GR, Amsterdam The Netherlands
Company Reg. 67368468
VAT No. NL856951997B01

POLAND
ASL SERVICE (POLAND) SP. Z O.O
KRAKOWSKIE PRZEDMIEŚCIE 47/51 / 102,
WARSAW, POLAND
VAT # PL5272841420 POLAND

UNITED KINGDOM
Asian Sourcing Link UK Ltd
30 St Giles, Oxford, OX1 3LE,
United Kingdom
VAT# GB899856522

ITALY
ASL ITALY SRL
Via Fieno n. 3
Milan-20123 Italy
VAT# 10342410965

SPAIN
ASIAN SOURCING LINK SPAIN, S.L.
C/ PADRE XIFRÉ 3 PLANTA 6,PUERTA 69
28002 MADRID
MADRID
VAT# B88515887

ROMANIA
ASIAN SOURCING LINK SPAIN, S.L.
STR GARA HERASTRAU NR 4D CORP C
BIROU E06 ETAJ 5
BUCHAREST-20334 RO - Romania
VAT# RO38317570

GB - SCAN FOR USER MANUAL
BA - SCAN PRO USER MANUAL
BG- СКАНИРАЙТЕ ЗА РЪКОВОДСТВО ЗА ПОТРЕБИТЕЛ
HR - skenirajte korisnički priručnik
CZ- SKENOVÁNÍ PRO UŽIVATELSKÁ PŘÍRUČKA
DK - SCAN FOR BRUGERVEJLEDNING
FI- etsi käyttöopas
FR - SCANNEZ POUR LE MANUEL DE L'UTILISATEUR
DE - NACH BENUTZERHANDBUCH SCANNEN
GR - ΕΓΧΕΙΡΙΔΙΟ ΣΑΡΩΣΗΣ ΓΙΑ ΧΡΗΣΤΗ
HU - keresse meg a felhasználói kézikönyvet
IS - leitaðu að notendahandbók
IT - SCANSIONE DEL MANUALE DELL'UTENTE
LB - مسح دليل المستخدم
NL - SCAN VOOR GEBRUIKERSHANDLEIDING
MK - скенирајте за упатство за корисникот
NO - SKANN ETTER BRUKERHÅNDBOK
PL - SKANUJ W CELU UZYSKANIA INSTRUKCJI OBSŁUGI
PT - DIGITALIZAR O MANUAL DO USUÁRIO
RO - SCANĂ PENTRU MANUAL DE UTILIZARE
RS - SCAN PRO USER MANUAL
SK - SKENOVANIE PRE POUŽÍVATEĽSKÚ PRÍRUČKU
SI - SKENIRAJ ZA UPORABNIŠKI PRIROČNIK
ES - ESCANEAR PARA EL MANUAL DEL USUARIO
SE - SKANNA EFTER ANVÄNDARHANDBOK
TR - KULLANIM KILAVUZUNU ARAYIN

Произведено во Кина **Код на серија: NL00869-08-2023**

PAP
PAP 22
RACCOLTA CARTA

Употребените батерии не смее да се отфрлат во отпадоците од домаќинството, бидејќи може да содржат токсични елементи и тешки метали што може да бидат штетни за животната средина и човековото здравје. Однесете ги во соодветна локација за отфрлање/собирање отпадоци.

Овој знак на производот или на неговото пакување покажува дека овој производ не смее да се отфрла со отпадоците од домаќинството. Наместо тоа, вие сте одговорни да ја отфрлате опремата така што ќе ја дадете во специјално наменета точка за собирање или рециклирање електронски отпад или електронска опрема. Одделното собирање и рециклирање на вашата опрема кога ќе дојде време да се отфрли, ќе помогнат да се зачуваат природните ресурси и да се обезбеди дека се рециклираат на начин што го штити човековото здравје и животната средина. За повеќе информации каде можете да го однесете вашиот отпад за рециклирање, контактирајте со локалните власти.

DUTCH

Draagbare en oplaadbare sapblender - Gebruikershandleiding

Lees de instructies zorgvuldig en bewaar ze voor toekomstig gebruik.

• Vergrote weergave van de onderdelen

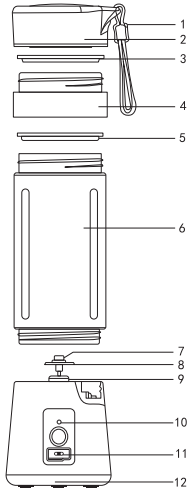

Model: CM-01
Productcapaciteit: 380 ml
Materiaal bekerdeksel: PP voor levensmiddelen
Materiaal beker: PS voor levensmiddelen
Materiaal basis: ABS voor levensmiddelen
Materiaal mes: roestvrij staal 304
Motorspecificaties: DC 3,7 V
Motorsnelheid: onbelast 22.000 omw/min ± 15%
belast 15.000 omw/min ±15%
Werkstroom: 10 A
Type batterij: 3,7 V 1500 mAh
Productafmetingen: 80 x 80 x 220 mm (L x B x H)
Accessoires: USB-oplaadkabel

Serienummer	Serienummer	Materialen
1	Silicone	Silicone
2	Deksel	PP
3	Silicone	Silicone
4	Filter	PP
5	Afdichtingsring	Silicone
6	Beker	PS
7	Membraanklepje	Roestvrij staal
8	Mes	Roestvrij staal Rustfrit stål
9	Basis	SUS304
10	Led-signaallampje	Led
11	Oplaadslot	Intelligente interface
12	Basis	PP

• Gebruiksaanwijzing

1. Dit product is speciaal bedoeld als sapblender voor vers fruit. Gebruik alleen vers fruit. Het apparaat werkt mogelijk niet goed met hard fruit. Gebruik de blender NIET voor het mengen of malen van ander voedsel zoals vlees, noten, sojaproducten enz.
2. Dit product wordt aangedreven door een gelijkstroommotor met batterijvoeding. Laad vóór gebruik de blender eerst op met de meegeleverde USB-oplaadkabel. Oplaadtijd: ongeveer 3 uur.
Verwijder de oplaadkabel voordat u het product gebruikt.
3. Zorg ervoor dat het bekerdeksel goed gesloten is voordat u het product gebruikt. Plaats GEEN handen of andere harde materialen in de beker wanneer het apparaat in werking is om ongelukken te voorkomen.
4. Werkduur voor één keer mengen (mengtijd) is ongeveer 30 seconden. Het apparaat stopt automatisch na een werktijd van 30 seconden. Schakel het product uit wanneer het rode lampje knippert. Gebruik het product niet overmatig, want dit kan storingen veroorzaken en de levensduur van het apparaat beïnvloeden.
5. Voor het blenden raden we stukjes fruit aan met een optimale grootte van 1,5 cm x 1,5 cm.
6. Tijdens het gebruik kunnen te grote stukken fruit de werking van de motor belemmeren. Het rode lampje gaat knipperen en het apparaat stopt met werken. Verwijder de grote stukken fruit of snijd ze in kleinere stukken voordat u het product weer inschakelt.
7. Dit apparaat mag alleen met de hand gewassen worden.
8. Het apparaat is niet geschikt voor gebruik in de vaatwasser of magnetron.
9. Zorg ervoor dat de stroom van het apparaat is uitgeschakeld voordat u het reinigt. Was vervolgens de onderdelen die met voedsel in contact komen (bijv. bekerdeksel, beker, mes enz.). Was of dompel de basis NIET onder water. De basis bevat de elektronische componenten en is NIET waterdicht. Er zal water in de basis en het elektronische compartiment terechtkomen, waardoor het apparaat beschadigd raakt en storingen ontstaan.
10. De maximale watertemperatuur voor reiniging is 50 °C. Heet water veroorzaakt vervorming.
11. Gebruik GEEN staalwol of een ander schurend schoonmaakmiddel zoals een schuurdoekje om krassen te voorkomen.
12. Gebruik een neutraal reinigingsmiddel. Gebruik GEEN schurende/bijtende reinigingsmiddelen.
13. In geval van storingen raden we u aan een specialist te raadplegen voor reparatie. Wij zijn niet verantwoordelijk voor verkeerd gebruik of vernieling van het product door de gebruiker.

• Gebruiksaanwijzing

Laad het apparaat vóór het eerste gebruik volledig op en reinig de onderdelen die met voedsel in contact komen. Zorg ervoor dat de beker goed op de basis is bevestigd.

1. Was het fruit. Verwijder harde, dikke schil en pitten. Snijd het fruit in kleine stukjes (ca. 1,5 cm x 1,5 cm).

2. Doe de kleine stukjes fruit in de beker (vul de beker ca. 60%). Voeg water toe tot ca. 80% van de bekercapaciteit. Zet het deksel op de beker en sluit goed af.

3. Schud 2-3 keer zachtjes met de beker om het fruit en het water goed te mengen. Druk op de AAN/UIT-knop om het apparaat in te schakelen. Het apparaat begint te werken en stopt na (ca.) 30 seconden. Als u denkt dat het fruit nog niet goed gemengd is, kunt u nog een of twee keer laten blenden. We raden aan om de beker vóór elke mengronde even zachtjes te schudden om ingesloten fruit los te maken.

Het sap is nu klaar. Druk op de AAN/UIT-knop om het apparaat uit te schakelen of wacht tot het einde van elke mengronde. Zorg ervoor dat het product volledig is gestopt voordat u het deksel van de beker opent en het sap uitschenkt. Gebruik het filter om de overtollige fruitresten eruit te filteren.

Tips:
- Voor fruit zoals appel of peer duurt het ca. 1 tot 1,5 minuut om te blenden tot sap.
- Voor fruit zoals sinaasappel of aardbei duurt het ca. 30 seconden tot 1 minuut om te blenden tot sap.
- Na drie uur opladen kunt u met het apparaat ca. 10-12 bekers sap maken.

Gebruik de juiste voedingsadapter om op te laden.

• Storingsanalyse en probleemoplossing

Storingomschrijving	Oorzaakanalyse	Oplossing
1. Het product kan niet worden ingeschakeld of het rode lampje knippert	Batterij bijna leeg	Laad het apparaat op tijd op
2. Rood lampje knippert tijdens gebruik	30 seconden om uit te schakelen	Start het apparaat opnieuw op
3. Rood lampje knippert tijdens gebruik	Motorslot	Start het apparaat opnieuw op
4. Waterlekkage	De siliconenring is niet goed geplaatst	Plaats de siliconenring opnieuw

• Veiligheidsmededelingen

- Alleen voor gebruik door volwassenen.
- Dit apparaat mag niet door kinderen worden gebruikt. Houd het apparaat en het snoer buiten het bereik van kinderen.
- Dit apparaat is niet bedoeld voor gebruik door personen (met inbegrip van kinderen) met verminderde lichamelijke, zintuiglijke of geestelijke vermogens, of met een gebrek aan ervaring en kennis, tenzij zij onder toezicht staan van of instructies hebben gekregen over het gebruik van het apparaat van een persoon die verantwoordelijk is voor hun veiligheid.
- Kinderen mogen niet met het apparaat spelen. Kinderen moeten onder toezicht staan om ervoor te zorgen dat ze niet met het apparaat spelen.
- Reiniging en gebruikersonderhoud mogen niet door kinderen worden uitgevoerd.
- Waarschuwing! Verkeerd gebruik kan letsel veroorzaken. Lees de gebruikershandleiding en instructies zorgvuldig vóór gebruik.
- Waarschuwing! De snijmessen zijn scherp! Wees extra voorzichtig bij het hanteren van de scherpe snijmessen, het leegmaken van de beker en tijdens het reinigen.
- Waarschuwing! De messen kunnen gebruikt worden zelfs als de onderdelen van de blender gedemonteerd zijn. De motor en impliciet de messen starten na tweemaal herhaaldelijk op de AAN/UIT-knop te drukken. BUITEN HET BEREIK VAN KINDEREN HOUDEN!
- Wees voorzichtig als er hete vloeistof in de blender wordt gegoten. Deze kan uit het apparaat spuiten door plotselinge stoomvorming.
- Koppel altijd de blender los van de voeding als het apparaat onbeheerd wordt achtergelaten en voordat u het in elkaar zet, uit elkaar haalt of schoonmaakt.
- Schakel het apparaat uit en koppel het los van de voeding voordat u accessoires verwisselt of dichter bij onderdelen komt die tijdens het gebruik bewegen.
- Dit apparaat is bedoeld voor huishoudelijk gebruik. Het is alleen geschikt voor persoonlijk of familiegebruik.
- Dompel de elektronische onderdelen niet geheel of gedeeltelijk onder in water of een andere vloeistof.

⚠ WARNING

Sharp edges Watch your fingers

• Informatie over de invoerders

NEDERLAND
ASL Netherland B.V.
Kingsfordweg
151 (Amsterdam Sloterdijk Teleport Towers)
1043 GR, Amsterdam, Nederland
Ondernemingsnummer 67368468
Btw-nr. NL856951997B01

POLEN
ASL SERVICE (POLAND) SP. Z O.O
KRAKOWSKIE PRZEDMIEŚCIE 47/51 / 102,
WARSAW, POLEN
Btw-nr. PL5272841420 POLEN

VERENIGD KONINKRIJK
Asian Sourcing Link UK Ltd
30 St Giles, Oxford, OX1 3LE,
Verenigd Koninkrijk
Btw-nr. GB899856522

ITALIË
ASL ITALY SRL
Via Fieno n. 3
Milan-20123, Italië
Btw-nr. 10342410965

SPANJE
ASIAN SOURCING LINK SPAIN, S.L.
C/ PADRE XIFRÉ 3 PLANTA 6, PUERTA 69
28002 MADRID
MADRID
Btw-nr. B88515887

ROEMENIË
ASIAN SOURCING LINK SRL
STR GARA HERASTRAU NR 4D CORP C BIROU E06 ETAJ 5
BUCHAREST-20334 RO - Roemenië
Btw-nr. RO38317570

GB - SCAN FOR USER MANUAL
BA - SCAN PRO USER MANUAL
BG - СКАНИРАЙТЕ ЗА РЪКОВОДСТВО ЗА ПОТРЕБИТЕЛ
HR - skenirajte korisnički priručnik
CZ- SKENOVÁNÍ PRO UŽIVATELSKÁ PŘÍRUČKA
DK - SCAN FOR BRUGERVEJLEDNING
FI- etsi käyttöopas
FR - SCANNEZ POUR LE MANUEL DE L'UTILISATEUR
DE - NACH BENUTZERHANDBUCH SCANNEN
GR - ΕΓΧΕΙΡΙΔΙΟ ΣΑΡΩΣΗΣ ΓΙΑ ΧΡΗΣΤΗ
HU - keresse meg a felhasználói kézikönyvet
IS - leitaðu að notendahandbók
IT - SCANSIONE DEL MANUALE DELL'UTENTE
LB - مسح دليل المستخدم
NL - SCAN VOOR GEBRUIKERSHANDLEIDING
MK - скенирајте за упатство за корисникот
NO - SKANN ETTER BRUKERHÅNDBOK
PL - SKANUJ W CELU UZYSKANIA INSTRUKCJI OBSŁUGI
PT - DIGITALIZAR O MANUAL DO USUÁRIO
RO - SCANĂ PENTRU MANUAL DE UTILIZARE
RS - SCAN PRO USER MANUAL
SK - SKENOVANIE PRE POUŽÍVATEĽSKÚ PRÍRUČKU
SI - SKENIRAJ ZA UPORABNIŠKI PRIROČNIK
ES - ESCANEAR PARA EL MANUAL DEL USUARIO
SE - SKANNA EFTER ANVÄNDARHANDBOK
TR - KULLANIM KILAVUZUNU ARAYIN

Gemaakt in China **Partijcode: NL00869-08-2023**

PAP
22
PAP 22
RACCOLTA CARTA

Gebruikte batterijen mogen niet met het huishoudelijke afval worden weggegooid
omdat ze giftige elementen en zware metalen bevatten die schadelijk kunnen zijn voor het milieu en de menselijke gezondheid. Breng ze naar een geschikte stort-/inzamelplaats.

Dit symbool op het product of de verpakking geeft aan dat dit product niet met het overige huishoudelijke afval mag worden weggegooid. Het is daarentegen uw verantwoordelijkheid om afgedankte apparatuur in te leveren bij een aangewezen inzamelpunt voor het recyclen van afgedankte elektrische en elektronische apparatuur. Het gescheiden inzamelen en recyclen van uw afgedankte apparatuur op het moment dat u deze weggooit, helpt de natuurlijke hulpbronnen te sparen en zorgt ervoor dat de
apparatuur wordt gerecycled op een manier die de volksgezondheid en het milieu beschermt. Voor meer informatie over waar u
afval kunt inleveren voor recycling, neemt u contact op met uw lokale overheid.

NORWEGIAN

Bærbar og oppladbar juicemikser – brukerhåndbok

Les instruksjonene nøye og ta vare på brukerhåndboken for fremtidig referanse.

• Viser deler som har eksplodert

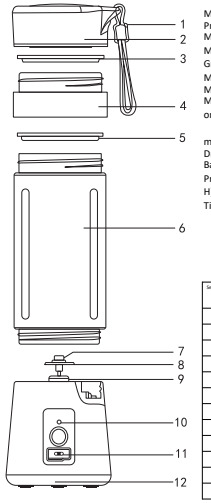

Modell: CM-01
Produktkapasitet: 380 ml
Materiale kopp: matvarekvalitet PP
Materiale beholder: matvarekvalitet PS
Grunnmateriale: matvarekvalitet ABS
Materiale blad: rustfritt stål 304
Motorspesifikasjoner: DC 3,7 V
Motorhastighet: uten belastning 22000 omdreininger/min± 15 %
med belastning 15000 RPM/ min±15 %
Driftsspenning: 10 A
Batteritype: 3,7 V 1500 mAh
Produktstørrelse:80 x 80 x 220 mm (L* B* H)
Tilbehør: USB-ladekabel

Serienummer	Navn på anlegg	Materialvitenskap
1	Silikon	Silikon
2	Deksel	PP
3	Silikon	Silikon
4	Filter	PP
5	Forseglingsring	Silikon
6	Beholder	PS
7	Bladfeste	Rustfritt stål
8	Blad	Rustfritt stål
9	Base	GUSSJERN
10	Signal LED-lampe	LED
11	Ladedis	Intelligent grensesnitt
12	Base	PP

• Bruksanvisning

1. Dette produktet er spesialisert som blender for fersk fruktjuice. Bruk bare fersk frukt Den fungerer ikke så bra med hard frukt. IKKE bruk den til å blende eller male annen mat som kjøtt/nøtter/soyaprodukt/osv.
2. Dette produktet drives av en batteridrevet likestrømsmotor. Bruk den medfølgende USB-laderen for å lade produktet før bruk. Ladetid: ca 3 timer.
Fjern ladekabelen før du bruker produktet.
3. Sørg for at koppdekselet er godt lukket før du bruker produktet. For å unngå ulykker, IKKE stikk hender eller andre harde materialer inn i koppen når produktet er i bruk.
4. Varigheten på én enkelt blending er ca. 30 sekunder. Produktet stopper automatisk etter 30 sekunder. Slå av produktet når det røde lyset blinker. Ikke overbruk produktet kontinuerlig, det kan føre til funksjonsfeil og påvirke produktets levetid.
5. Vi anbefaler at den optimale størrelsen på frukten for blending er 1,5 cm x 1,5 cm.
6. Under drift kan fruktstykker som er for store hindre motordriften. Rødt lys vil blinke og produktet vil stoppe. Fjern de store fruktbitene eller kutt dem i mindre biter før du slår på produktet igjen.
7. Produktet må bare vaskes for hånd.
8. Produktet er ikke egnet for bruk i oppvaskmaskin eller mikrobølgeovn.
9. Før du rengjør produktet, sørg for at strømmen er slått AV. Vask deretter komponentene som kommer i kontakt med mat (f.eks. koppdeksel, beholder, blad osv.). IKKE vask, legg eller dypp basen under vann. Basen inneholder elektroniske komponenter og den er IKKE vanntett. Vann vil komme inn i basen og det elektroniske rommet, som deretter vil skade produktet og forårsake feil.
10. Maksimal vanntemperatur for rengjøring er 50 °C. Varmt vann vil forårsake deformasjon.
11. IKKE bruk stålull eller annet slipende rengjøringsverktøy som en skureklut for å unngå riper.
12. Bruk nøytralt rengjøringsmiddel. IKKE bruk etsende/skurende vaskemiddel.
13. Hvis du opplever feil på apparatet, anbefaler vi at du tar kontakt med en spesialist for reparasjon. Vi er ikke ansvarlig for eventuell misbruk eller ødeleggelse av produktet av brukeren.

• Bruksmetode

Lad produktet helt og rengjør delene som kommer i kontakt med mat før første gangs bruk. Sørg for at koppen er festet til basen.

1. Vask frukten. Fjern det harde, tykke skinnet og frøene. Skjær frukten i små biter (ca. 1,5 cm x 1,5 cm).

2. Legg de små fruktbitene i koppen (dekker 60 % av koppen). Tilsett deretter vann til omtrent 80 % av koppens kapasitet. Lukk med koppdeksel og sørg for at det er forsvarlig forseglet.

3. Rist koppen forsiktig 2–3 ganger slik at frukten og vannet blandes godt. Trykk på AV/PÅ-knappen for å slå på produktet. Produktet vil starte og stoppe etter (ca.) 30 sekunder. Hvis du tror at frukten ennå ikke er godt nok blendet, fortsett å blende et par runder. Rist på koppen litt for å løsne den innestengte frukten før hver runde med blending.

Juicen er klar. Trykk på AV/PÅ-knappen for å slå av produktet eller vent til slutten av hver blendingsrunde. Sørg for at produktet har stoppet helt før du åpner koppdekselet og heller ut juicen. Bruk filteret til å filtrere ut overflødige fruktrester.

Tips:
- For frukt som eple eller pære tar det omtrent 1 til 1,5 minutter å blende til juice.
- For frukt som appelsin eller jordbær tar det omtrent 30 sekunder til 1 minutt å blende til juice.
- Ved lading av produktet i tre timer kan man få ca. 10–12 kopper juice.

Velg riktig strømadapter for lading

• Feilanalyse og feilsøking

Feilfenomener	Årsaksanalyse	Løsning
1. Produktet kan ikke slå seg på eller rødt lys blinker	Lavt batteri	Lad batteriet i tide
2. Rødt lys som blinker under bruk	30 sekunder før avstengning	Start produktet på nytt
3. Rødt lys som blinker under bruk	Motorlås	Start produktet på nytt
4. Vannlekkasje	Silikonringen er ikke tilstede	Sett tilbake silikonringen

• Sikkerhetsmerknader

– Skal kun brukes av voksne.
– Dette apparatet skal ikke brukes av barn. Oppbevar apparatet og ledningen utilgjengelig for barn.
– Dette apparatet er ikke beregnet for bruk av personer (inkludert barn) med
reduserte fysiske, sensoriske eller mentale evner, eller mangel på erfaring og
kunnskap, med mindre de har fått tilsyn eller instruksjoner om bruk av apparatet av en person som er ansvarlig for sikkerheten deres.
– Barn må ikke leke med apparatet. Barn bør overvåkes for å sikre at de ikke leker med apparatet.
– Rengjøring og brukervedlikehold skal ikke utføres av barn.
– Advarsel! Skade kan oppstå ved feil bruk. Les bruksanvisningen og instruksjonene nøye før bruk.
– Advarsel! Skjæreknivene er skarpe! Vær ekstra forsiktig når du håndterer de skarpe skjærebladene, tømmer koppen og under rengjøring.
– Advarsel! Bladene kan brukes selv om blenderkomponentene er demonterte. Motoren og bladene starter etter to gjentatte trykk på AV/PÅ-knappen. OPPBEVARES UTILGJENGELIG FOR BARN!
– Vær forsiktig hvis varm væske helles inn i blenderen, da den kan strømme ut av apparatet på grunn av plutselig damp.
– Koble alltid blenderen fra strømforsyningen hvis den blir stående uten tilsyn og før montering, demontering eller rengjøring.
– Slå av apparatet og koble fra strømforsyningen før du bytter tilbehør eller nærmer deg deler som beveger seg under bruk.
– Dette apparatet er beregnet for bruk i husholdning. Den er kun egnet for personlig eller familiebruk.
– De elektroniske delene må ikke senkes / delvis senkes i vann eller annen væske.

⚠ WARNING

Sharp edges Watch your fingers

• Importørinformasjon

NEDERLAND
ASL Netherland B.V.
Kingsfordweg
151 (Amsterdam Sloterdijk Teleport Towers)
1043 GR, Amsterdam, Nederland
Firmaregistreringsnr. 67368468
Ma.nr. NL856951997B01

POLEN
ASL SERVICE (POLEN) SP. Z O.O
KRAKOWSKIE PRZEDMIEŚCIE 47/51 / 102,
WARSAW, POLEN
MVA # PL5272841420 POLEN

STORBRITANNIA
Asian Sourcing Link Ltd, Storbritannia
30 St Giles, Oxford, OX1 3LE,
Storbritannia
MVA # GB899856522

ITAIA
ASL ITALY SRL
Via Fieno n. 3
Milan-20123 Italia
MVA # 10342410965

SPANIA
ASIAN SOURCING LINK SPAIN, S.L.
C/ PADRE XIFRÉ 3 PLANTA 6,PUERTA
69
28002 MADRID
MADRID
MVA # B88515887

ROMANIA
ASIAN SOURCING LINK SRL
STR GARA HERASTRAU NR 4D CORP C
BIROU E06 ETAJ 5
BUCHAREST-20334 RO – Romania
MVA # RO38317570

GB - SCAN FOR USER MANUAL
BA - SCAN PRO USER MANUAL
BG- СКАНИРАЙТЕ ЗА РЪКОВОДСТВО ЗА ПОТРЕБИТЕЛ
HR - skenirajte korisnički priručnik
CZ- SKENOVÁNÍ PRO UŽIVATELSKÁ PŘÍRUČKA
DK - SCAN FOR BRUGERVEJLEDNING
FI- etsi käyttöopas
FR - SCANNEZ POUR LE MANUEL DE L'UTILISATEUR
DE - NACH BENUTZERHANDBUCH SCANNEN
GR - ΕΓΧΕΙΡΙΔΙΟ ΣΑΡΩΣΗΣ ΓΙΑ ΧΡΗΣΤΗ
HU - keresse meg a felhasználói kézikönyvet
IS - leitaðu að notendahandbók
IT - SCANSIONE DEL MANUALE DELL'UTENTE
LB - مسح دليل المستخدم
NL - SCAN VOOR GEBRUIKERSHANDLEIDING
MK - скенирајте за упатство за корисникот
NO – SKANN ETTER BRUKERHÅNDBOK
PL - SKANUJ W CELU UŻYSKANIA INSTRUKCJI OBSŁUGI
PT - DIGITALIZAR O MANUAL DO USUÁRIO
RO - SCANĂ PENTRU MANUAL DE UTILIZARE
RS - SCAN PRO USER MANUAL
SK - SKENOVANIE PRE POUŽÍVATEĽSKÚ PRÍRUČKU
SI - SKENIRAJ ZA UPORABNIŠKI PRIROČNIK
ES - ESCANEAR PARA EL MANUAL DEL USUARIO
SE - SKANNA EFTER ANVÄNDARHANDBOK
TR - KULLANIM KILAVUZUNU ARAYIN

Produsert i Kina **Batchcode: NL00869-08-2023**

PAP
PAP 22
RACCOLTA CARTA

Brukte batterier må ikke kastes sammen med husholdningsavfall, siden de kan inneholde giftige elementer og tungmetaller som kan være skadelig for miljøet og menneskers helse. Ta dem med til et hensiktsmessig avfalls-/innsamlingssted.

Symbolet på produktet eller emballasjen indikerer at det ikke må kastes med annet husholdnings-avfall. Det er ditt ansvar å ta hånd om avfallet ditt ved å levere det til et innsamlingsanlegg for resirkulering av avfall fra elektrisk og elektronisk utstyr. En separat innsamling og resirkulering av kassert utstyr til rett tid vil bidra til å bevare naturressurser og sikre at det resirkuleres på en måte som beskytter menneskers helse samt miljøet. For mer informasjon om hvor du kan levere avfallet for resirkulering, kontakt de lokale myndighetene.

POLISH

Przenośny blender do soków z możliwością ładowania – podręcznik użytkownika
Prosimy uważnie przeczytać instrukcję obsługi i zachować ją do wglądu.

• Schemat rozstrzelony części

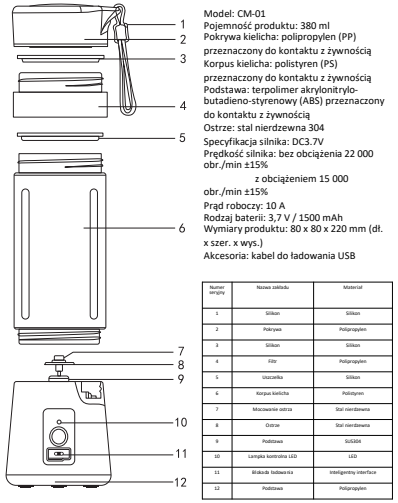

Model: CM-01
Pojemność produktu: 380 ml
Pokrywa kielicha: polipropylen (PP)
przeznaczony do kontaktu z żywnością
Korpus kielicha: polistyren (PS)
przeznaczony do kontaktu z żywnością
Podstawa: terpolimer akrylonitrylo-
butadieno-styrenowy (ABS) przeznaczony
do kontaktu z żywnością
Ostrze: stal nierdzewna 304
Specyfikacja silnika: DC3.7V
Prędkość silnika: bez obciążenia 22 000
obr./min ±15%
z obciążeniem 15 000
obr./min ±15%
Prąd roboczy: 10 A
Rodzaj baterii: 3,7 V / 1500 mAh
Wymiary produktu: 80 x 80 x 220 mm (dł.
x szer. x wys.)
Akcesoria: kabel do ładowania USB

Numer seryjny	Nazwa zakładu	Materiał
1	Silikon	Silikon
2	Pokrywa	Polipropylen
3	Silikon	Silikon
4	Filtr	Polipropylen
5	Uszczelka	Silikon
6	Korpus kielicha	Polistyren
7	Miażowarka ostrza	Stal nierdzewna
8	Ostrze	Stal nierdzewna
9	Podstawa	SUSSAN
10	Lampka kontrolna LED	LED
11	Blokada ładowania	Inteligentny interface
12	Podstawa	Polipropylen

• Instrukcja obsługi

1. Ten produkt jest sprzedawany jako blender do soków ze świeżych owoców. Jest przeznaczony wyłącznie do świeżych owoców. Może być nieodpowiedni do twardszych owoców. NIE UŻYWAĆ blendera do miksowania lub mielenia innych produktów spożywczych, takich jak mięso, orzechy, produkty sojowe itp.
2. Produkt ma napęd silnikowy zasilany baterią na prąd stały. Przed użyciem należy naładować produkt za pomocą dostarczonego kabla zasilającego USB. Czas ładowania: około 3 godziny.
Przed uruchomieniem produktu odłączyć kabel zasilający.
3. Przed uruchomieniem produktu należy upewnić się, że pokrywa kielicha jest bezpiecznie zamknięta. Aby zapobiec wypadkom, NIE wkładać rąk ani innych twardych materiałów do kielicha podczas używania produktu.
4. Czas pojedynczej sekwencji blendowania wynosi około 30 sekund. Produkt wyłączy się automatycznie po 30 sekundach od uruchomienia. Kiedy miga czerwona lampka kontrolna, należy wyłączyć produkt. Nie należy używać produktu w trybie ciągłym, ponieważ może to spowodować nieprawidłowe funkcjonowanie i mieć wpływ na żywotność produktu.
5. Optymalna wielkość owoców do blendowania wynosi 1,5 x 1,5 cm.
6. Podczas używania produktu kawałki owoców, które są zbyt duże, mogą utrudniać prace silnika. Czerwona lampka kontrolna zacznie migać, a produkt wyłączy się. Należy wówczas usunąć duże kawałki owoców lub pociąć je na mniejsze części przed ponownym uruchomieniem produktu.
7. Produkt można myć tylko ręcznie.
8. Produkt nie nadaje się do mycia w zmywarce ani używania w kuchence mikrofalowej.
9. Przed umyciem produktu należy UPEWNIĆ SIĘ, że napęd jest wyłączony. Umyć części mające kontakt z żywnością (np. pokrywę kielicha, korpus kielicha, ostrze itp.). NIE MYĆ, nie umieszczać produktu pod bieżącą wodą ani nie zanurzać go. Podstawa zawiera komponenty elektroniczne i NIE jest wodoszczelna. Woda przeniknie do podstawy i części elektronicznych, co może prowadzić do uszkodzenia produktu lub jego nieprawidłowego działania.
10. Maksymalna temperatura wody do mycia wynosi 50 °C. Gorąca woda może powodować deformację.
11. NIE używać wełny stalowej ani innych szorstkich zmywaków, np. ściereczek, aby uniknąć zarysowań.
12. Używać neutralnych detergentów do mycia. NIE używać detergentów do szorowania lub produktów żrących.
13. W przypadku nieprawidłowego działania zalecamy skonsultowanie się ze specjalistą w celu naprawy produktu. Nie ponosimy odpowiedzialności za nieodpowiednie używanie lub zniszczenie produktu przez użytkownika.

• Sposób użycia

Przed pierwszym użyciem w pełni naładować produkt i przetrzeć części mające kontakt z żywnością. Upewnić się, że korpus jest przymocowany do podstawy.

1. Umyć owoce. Usunąć twardą, grubą skórę i pestki. Pokroić owoce na mniejsze kawałki (około 1,5 x 1,5 cm).

2. Wrzucić małe kawałki owoców do kielicha (wypełnić około 60% kielicha). Następnie dodać wodę do około 80% pojemności kielicha). Nałożyć pokrywę i upewnić się, że szczelnie zamyka kielich.

3. Lekko wstrząsnąć 2–3 razy, aby owoce i woda wymieszały się. Nacisnąć przycisk ON/OFF, aby włączyć produkt. Produkt zacznie działać i wyłączy się po (koło) 30 sekundach. Jeżeli owoce nie są dobrze zmiksowane, można uruchomić blender ponownie 1–2 razy. Sugerujemy, aby lekko potrząsnąć kielichem, aby nieco rozluźnić zbitą pulpę owocową przed kolejnym blendowaniem.

Sok jest gotowy. Nacisnąć przycisk ON/OFF, aby wyłączyć produkt lub odczekać do zakończenia sekwencji blendowania. Przed zdjęciem pokrywy i opróżnieniem kielicha należy upewnić się, że produkt przestał działać. Użyć filtra do przefiltrowania pozostałości owoców.

Wskazówki:
• W przypadku owoców takich jak jabłka lub gruszki uzyskanie soku wymaga blendowania przez 1 do 1,5 min.
• W przypadku owoców takich jak pomarańcze lub truskawki uzyskanie soku wymaga blendowania przez 1 min.
• Ładowanie produktu przez 3 godziny pozwala przygotować około 10–12 porcji soku.

Prosimy wybrać odpowiednią przejściówkę do ładowania.

• Prosimy wybrać odpowiednią przejściówkę do ładowania

Usterka	Przyczyna	Rozwiązanie
1. Produkt nie uruchamia się lub miga czerwona lampka kontrolna.	Niski poziom naładowania baterii	Należy naładować produkt.
2. Podczas używania produktu miga czerwona lampka kontrolna.	30 sekund do wyłączenia	Ponownie uruchomić produkt.
3. Podczas używania produktu miga czerwona lampka kontrolna.	Blokada silnika	Ponownie uruchomić produkt.
4. Wyciek wody	Silikonowa uszczelka nie jest prawidłowo nałożona.	Należy ponownie nałożyć uszczelkę.

• Instrukcje dotyczące bezpieczeństwa

– Do użytku tylko przez osoby dorosłe.
– Urządzenie nie jest przeznaczone do używania przez dzieci. Urządzenie i przewód zasilający do niego należy przechowywać w miejscu niedostępnym dla dzieci.
– Urządzenie nie jest przeznaczone do używania przez osoby (w tym dzieci)
z ograniczoną sprawnością fizyczną, sensoryczną lub umysłową lub przez osoby niedoświadczone
i nieposiadające odpowiedniej wiedzy bez nadzoru osoby odpowiedzialnej za ich bezpieczeństwo lub bez udzielonych przez nią instrukcji dotyczących używania urządzenia.
– Urządzenie nie nadaje się do zabawy przez dzieci. Dzieci powinny być nadzorowane, aby mieć pewność, że nie bawią się urządzeniem.
– Urządzenie nie może być czyszczone ani konserwowane przez dzieci.
OSTRZEŻENIE Nieprawidłowe używanie urządzenia może prowadzić do urazów. Przed użyciem należy uważnie przeczytać instrukcję obsługi.
– Ostrzeżenie Ostrza tnące są ostre! Należy zachować szczególną ostrożność podczas manipulowania ostrzami, opróżniania kielicha i czyszczenia urządzenia.
– Ostrzeżenie Ostrza można obsługiwać również wtedy, gdy elementy blendera są zdemontowane. Silnik, a tym samym ostrza, uruchamiają się po dwukrotnym naciśnięciu przycisku ON/OFF. PRZECHOWYWAĆ W MIEJSCU NIEDOSTĘPNYM DLA DZIECI!
– Należy zachować ostrożność w przypadku wlewania do blendera gorących cieczy, ponieważ mogą one wyprysnąć z urządzenia w przypadku nagłego wyrzutu pary.
– Należy zawsze odłączyć blender od zasilania, jeżeli pozostaje bez nadzoru, przed nakładaniem lub zdejmowaniem części albo czyszczeniem.
– Wyłączyć urządzenie i odłączyć je od zasilania przed wymianą akcesoriów lub manipulowaniem częściami, które poruszają się podczas działania urządzenia.
– Urządzenie jest przeznaczone do użytku domowego. Nadaje się wyłącznie do użytku osobistego lub rodzinnego.
– Nie zanurzać (częściowo) elektronicznych części urządzenia w wodzie ani żadnej cieczy.

⚠ WARNING
Sharp edges Watch your fingers

• Informacje o importerze

HOLANDIA
ASL Netherland B.V.
Kingsfordweg
151 (Amsterdam Sloterdijk Teleport Towers)
1043 GR, Amsterdam Holandia
Nr firmy: 67368468
NR VAT: NL856951997B01

POLSKA
ASL SERVICE (POLAND) SP. Z O.O
KRAKOWSKIE PRZEDMIEŚCIE 47/51 / 102,
WARSZAWA, POLSKA
NR VAT: PL5272841420 POLSKA

WIELKA BRYTANIA
Asian Sourcing Link UK Ltd
30 St Giles, Oxford, OX1 3LE,
Wielka Brytania
NR VAT: GB899856522

WŁOCHY
ASL ITALY SRL
Via Fieno n. 3
Milan-20123 Włochy
NR VAT: 10342410965

HISZPANIA
ASIAN SOURCING LINK SPAIN, S.L.
C/ PADRE XIFRÉ 3 PLANTA 6,PUERTA
69
28002 MADRID
MADRYT
NR VAT: B88515887

RUMUNIA
ASIAN SOURCING LINK SRL
STR GARA HERASTRAU NR 4D CORP C
BIROU E06 ETAJ 5
BUCHAREST-20334 RO - Rumunia
NR VAT: RO38317570

GB - SCAN FOR USER MANUAL
BA - SCAN PRO USER MANUAL
BG- СКАНИРАЙТЕ ЗА РЪКОВОДСТВО ЗА ПОТРЕБИТЕЛ
HR - skenirajte korisnički priručnik
CZ- SKENOVÁNÍ PRO UŽIVATELSKÁ PŘÍRUČKA
DK - SCAN FOR BRUGERVEJLEDNING
FI- etsi käyttöopas
FR - SCANNEZ POUR LE MANUEL DE L'UTILISATEUR
DE - NACH BENUTZERHANDBUCH SCANNEN
GR - ΕΓΧΕΙΡΙΔΙΟ ΣΑΡΩΣΗΣ ΓΙΑ ΧΡΗΣΤΗ
HU - keresse meg a felhasználói kézikönyvet
IS - leitaðu að notendahandbók
IT - SCANSIONE DEL MANUALE DELL'UTENTE
LB - مسح دليل المستخدم
NL - SCAN VOOR GEBRUIKERSHANDLEIDING
MK - скенирајте за упатство за користникот
NO - SKANN ETTER BRUKERHÅNDBOK
PL - ZESKANUJ W CELU UZYSKANIA INSTRUKCJI OBSŁUGI
PT - DIGITALIZAR O MANUAL DO USUÁRIO
RO - SCANĂ PENTRU MANUAL DE UTILIZARE
RS - SCAN PRO USER MANUAL
SK - SKENOVANIE PRE POUŽÍVATEĽSKÚ PRÍRUČKU
SI - SKENIRAJ ZA UPORABNIŠKI PRIROČNIK
ES - ESCANEAR PARA EL MANUAL DEL USUARIO
SE - SKANNA EFTER ANVÄNDARHANDBOK
TR - KULLANIM KILAVUZUNU ARAYIN

Wyprodukowano w Chinach **Kod partii: NL00869-08-2023**

PAP
PAP 22
RACCOLTA CARTA

Zużytych baterii nie należy wyrzucać do odpadów komunalnych, ponieważ mogą zawierać elementy toksyczne i metale ciężkie, które mogą być szkodliwe dla środowiska i zdrowia ludzkiego. Należy dostarczyć je
do odpowiedniego punktu zbiórki odpadów.

Ten symbol na produkcie lub jego opakowaniu oznacza, że produktu nie można wyrzucać do odpadów komunalnych. Użytkownik ponosi odpowiedzialność za dostarczenie zużytego sprzętu do wyznaczonego punktu zbiórki odpadów zajmującego się recyklingiem zużytego sprzętu elektrycznego i elektronicznego.
Segregacja
i recykling zużytych urządzeń w momencie
ich wyrzucania pomagają chronić zasoby przyrodnicze i zapewnić,
że urządzenia te są poddawane recyklingowi w sposób gwarantujący ochronę zdrowia ludzkiego
i środowiska. Więcej informacji na temat miejsc,
do których można dostarczyć zużyte produkty do recyklingu, można uzyskać w lokalnych jednostkach administracji.

PORTUGUESE

Liquidificador de sumo portátil e recarregável - Manual de instruções

Leia, atentamente, as instruções e guarde o manual de instruções para consulta futura.

• Vista explodida de peças

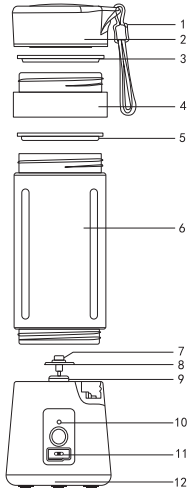

Modelo: CM-01
Capacidade do produto: 380ml
Material da tampa do copo: PP de qualidade alimentar
Material do corpo do copo: PS de qualidade alimentar
Material base: ABS de qualidade alimentar
Material da lâmina: aço inoxidável 304
Especificações do motor: DC3.7V
Velocidade do motor: sem carga 22.000 rev/min±15%
carga 15000 RPM/ min±15%
Corrente de funcionamento: 10 A
Tipo de bateria: 3,7V 1500mAh
Tamanho do produto: 80x80x220mm (C* P* A)
Acessórios: Cabo de carregamento USB

Número de série	Nome do site	Ciência dos materiais
1	Silicone	Silicone
2	Tampa	PP
3	Silicone	Silicone
4	Filtro	PP
5	Anel de vedação	Silicone
6	O corpo do copo	PS
7	Fixação da lâmina	Aço inoxidável
8	Lâmina	Aço inoxidável
9	Base	SUS304
10	Lâmpada de sinalização LED	LED
11	Bloqueio de carregamento	Interface inteligente
12	Base	PP

• Instruções de uso

1. Este produto é especializado como liquidificador de sumo de frutas frescas. Use apenas fruta fresca. Pode não funcionar bem com fruta dura. NÃO o use para misturar ou moer outros alimentos como carne/nozes/produtos de soja/etc.
2. Este produto é alimentado por motor DC com driver de bateria. Antes de usar, utilize o cabo de carregamento USB fornecido para carregar, primeiro, o produto. Tempo de carregamento: aproximadamente 3 horas.
Retire o cabo de carregamento antes de usar o produto.
3. Certifique-se que a tampa do copo está bem fechada antes de ligar este produto. Para evitar acidentes, NÃO coloque as mãos ou outros materiais duros dentro do corpo do copo quando o produto estiver em funcionamento.
4. A duração de um funcionamento único (mistura) é de cerca de 30 segundos. Este produto irá parar automaticamente após 30 segundos a trabalhar. Quando a luz vermelha piscar, desligue o produto. Não use excessivamente o produto continuamente, o uso excessivo pode causar mau funcionamento e afetar a vida útil do produto.
5. Recomendamos que o tamanho ideal da fruta para triturar seja de 1,5 cm x 1,5 cm.
6. Durante o funcionamento, pedaços de fruta muito grandes podem prejudicar o funcionamento do motor. A luz vermelha piscará e este produto irá parar de funcionar. Remova os pedaços grandes de fruta ou corte-os em pedaços mais pequenos antes de ligar o produto novamente.
7. Este produto só deve ser lavado à mão.
8. Este produto não é adequado para ser usado na máquina de lavar loiça nem no micro-ondas.
9. Antes de limpar este produto, primeiro CERTIFIQUE-SE de que a alimentação deste produto esteja DESLIGADA. Em seguida, lave os componentes que estiveram em contacto com os alimentos (por exemplo, tampa do copo, corpo do copo, lâmina, etc.). NÃO lave nem coloque ou mergulhe a base debaixo de água. A base contém os componentes eletrónicos e NÃO é à prova d'água. A água entrará na base e no compartimento eletrónico, o que danificará o produto e causará mau funcionamento.
10. A temperatura máxima da água para limpeza é de 50 °C. A água quente causará deformação.
11. NÃO use palha de aço ou outra ferramenta de limpeza abrasiva, como um esfregão de limpeza, para evitar arranhões.
12. Use detergente de limpeza neutro. NÃO use detergente abrasivo/corrosivo.
13. No caso de mau funcionamento, recomendamos que consulte um especialista para reparação. Não nos responsabilizamos por qualquer uso indevido ou desmontagem do produto pelo utilizador.

• Método de uso

Carregue totalmente o produto e limpe as peças que estão em contacto com alimentos antes do primeiro uso. Certifique-se que o corpo do copo está fixo na base.

1. Lave a fruta. Remova a casca dura e grossa e as sementes. Corte a fruta em pedaços pequenos (aproximadamente 1,5 cm x 1,5 cm).

2. Adicione os pequenos pedaços de fruta ao corpo do copo (ocupando cerca de 60% do corpo do copo). A seguir, adicione água até cerca de 80% da capacidade do copo. Feche com a tampa do copo e certifique-se de que esteja bem vedado.

3. Agite o copo suavemente 2 a 3 vezes para permitir que a fruta e a água se misturem bem. Pressione o botão ON/OFF para ligar o produto. O produto começará a funcionar e irá parar após 30 segundos (aproximadamente). Se acha que a fruta ainda não está bem misturada, pode fazer mais 1-2 rodadas de mistura. Sugerimos agitar o copo suavemente um pouco para soltar as frutas presas antes de cada rodada de mistura.

O sumo está, agora, pronto. Pressione o botão ON/OFF para desligar o produto ou espere até ao fim de cada rodada de mistura. Certifique-se de que o produto parou, totalmente, de funcionar antes de abrir a tampa do copo e despejar o sumo. Use o filtro para filtrar o excesso de resíduos de fruta.

Dicas:
• Para frutas como maçã ou pêra, leva cerca de 1 a 1,5 minutos para se misturarem até fazer sumo.
• Para frutas como laranja ou morango, leva cerca de 30 segundos a 1 minuto para se misturarem até fazer sumo.
• Carregar o produto durante 3 horas pode produzir cerca de 10 a 12 copos de sumo.

Selecione o adaptador de energia correto para carregar

• Análise de falhas e resolução de problemas

Fenómenos de falha	Análise de causa	Solução
1. O produto não liga ou a luz vermelha está a piscar	Bateria fraca	Carregue o produto a tempo
2. A luz vermelha pisca durante o uso	30 segundos para desligar o carregamento	Reiniciar o produto
3. A luz vermelha pisca durante o uso	Bloqueio do motor	Reiniciar o produto
4. Fuga de água	A colocação do anel de silicone não está no lugar	Volte a colocar o anel de silicone

• Avisos de segurança

- Apenas para uso de adultos.
- Este aparelho não deve ser usado por crianças. Mantenha o aparelho e os seus cabos longe do alcance das crianças.
- Este aparelho não se destina a ser utilizado por pessoas (incluindo crianças) com capacidades físicas, sensoriais ou mentais reduzidas ou falta de experiência e de conhecimento, a menos que tenham recebido supervisão ou instruções sobre o uso do aparelho de uma pessoa responsável pela sua segurança.
- As crianças não devem brincar com o aparelho. As crianças devem ser supervisionadas para garantir que não brinquem com o aparelho.
- A limpeza e manutenção da responsabilidade do utilizador não devem ser feitas por crianças.
- Aviso! Podem ocorrer lesões se for mal utilizado. Leia o manual de instruções, com atenção, antes de o usar.
- Aviso! As lâminas de corte são afiadas! Tenha muito cuidado ao manusear as lâminas de corte afiadas, ao esvaziar o copo e durante a limpeza.
- Aviso! As lâminas podem ser operadas mesmo quando os componentes do liquidificador estão desmontados. O motor e implicitamente as lâminas arrancam após duas pressões repetidas do botão ON/OFF. MANTER FORA DO ALCANCE DAS CRIANÇAS!
- Tenha cuidado se deitar líquido quente no liquidificador, pois pode ser ejetado do aparelho devido à vaporização repentina.
- Desligue sempre o liquidificador da alimentação se o deixar sem vigilância e antes de montar, desmontar ou limpar.
- Desligue o aparelho e desconecte a alimentação antes de trocar acessórios ou aproximar-se de peças que se movam durante o uso.
- Este aparelho destina-se a ser utilizado em áreas domésticas. É adequado apenas para uso pessoal ou familiar.
- Não mergulhe/mergulhe parcialmente as peças eletrónicas em água ou qualquer líquido.

⚠ WARNING

Sharp edges Watch your fingers

• Informação do importador

PAÍSES BAIXOS
ASL Netherland B.V.
Kingsfordweg
151 (Amsterdam Sloterdijk Teleport Towers)
1043 GR, Amsterdam The Netherlands
Reg. da empresa 67368468
Nº Contribuinte: NL856951997B01

POLÓNIA
ASL SERVICE (POLAND) SP. Z O.O
KRAKOWSKIE PRZEDMIEŚCIE 47/51 / 102,
WARSAW, POLAND
CONTRIBUINTE: PL5272841420 POLÓNIA

REINO UNIDO
Asian Sourcing Link UK Ltd
30 St Giles, Oxford, OX1 3LE,
Reino Unido
CONTRIBUINTE: GB899856522

ITÁLIA
ASL ITALY SRL
Via Fieno n. 3
Milan-20123 Italy
CONTRIBUINTE: 10342410965

ESPANHA
ASIAN SOURCING LINK SPAIN, S.L.
C/ PADRE XIFRÉ 3 PLANTA 6,PUERTA 69
28002 MADRID
MADRID
CONTRIBUINTE: B88515887

ROMÉNIA
ASIAN SOURCING LINK SRL
STR GARA HERASTRAU NR 4D CORP C
BIROU E06 ETAJ 5
BUCHAREST-20334 RO - Romania
CONTRIBUINTE: RO38317570

GB - SCAN FOR USER MANUAL
BA - SCAN PRO USER MANUAL
BG- СКАНИРАЙТЕ ЗА РЪКОВОДСТВО ЗА ПОТРЕБИТЕЛ
HR - skenirajte korisnički priručnik
CZ- SKENOVÁNÍ PRO UŽIVATELSKÁ PŘÍRUČKA
DK - SCAN FOR BRUGERVEJLEDNING
FI- etsi käyttöopas
FR - SCANNEZ POUR LE MANUEL DE L'UTILISATEUR
DE - NACH BENUTZERHANDBUCH SCANNEN
GR - ΕΓΧΕΙΡΙΔΙΟ ΣΑΡΩΣΗΣ ΓΙΑ ΧΡΗΣΤΗ
HU - keresse meg a felhasználói kézikönyvet
IS - leitaðu að notendahandbók
IT - SCANSIONE DEL MANUALE DELL'UTENTE
LB - مسح دليل المستخدم
NL - SCAN VOOR GEBRUIKERSHANDLEIDING
MK - скенирајте за упатство за корисникот
NO - SKANN ETTER BRUKERHÅNDBOK
PL - SKANUJ W CELU UZYSKANIA INSTRUKCJI OBSŁUGI
PT - DIGITALIZAR O MANUAL DE INSTRUÇÕES
RO - SCANĂ PENTRU MANUAL DE UTILIZARE
RS - SCAN PRO USER MANUAL
SK - SKENOVANIE PRE POUŽÍVATELSKÚ PRÍRUČKU
SI - SKENIRAJ ZA UPORABNIŠKI PRIROČNIK
ES - ESCANEAR PARA EL MANUAL DEL USUARIO
SE - SKANNA EFTER ANVÄNDARHANDBOK
TR - KULLANIM KILAVUZUNU ARAYIN

Made in China **Código do lote: NL00869-08-2023**

PAP
22
PAP 22
RACCOLTA CARTA

As pilha usadas não devem ser colocadas no lixo orgânico, uma vez que podem conter elementos tóxicos e metais pesados que podem ser perigosos para o meio ambiente e a saúde humana, Coloque-as num local de recolha/descarte apropriado.

Este símbolo no produto ou na embalagem indica que o produto não deve ser colocado no seu lixo orgânico. Em vez disso, é da sua responsabilidade descartar os seus resíduos de equipamentos, entregando-os a um ponto de recolha designado para reciclagem de resíduos de equipamentos elétricos e eletrónicos. A recolha separada e reciclagem dos seus resíduos de equipamento no momento do descarte irá ajudar a conservar os recursos naturais e garantir que são recicladas de uma forma que proteja a saúde humana e o meio ambiente. Para mais informações sobre onde pode deixar os seus resíduos para reciclagem, contacte as autoridades locais.

ROMANIAN

Malaxor de sucuri portabil și reîncărcabil - Manual de utilizare

Citiți cu atenție instrucțiunile și păstrați manualul de utilizare pentru referințe ulterioare.

• Vedere detaliată a componentelor

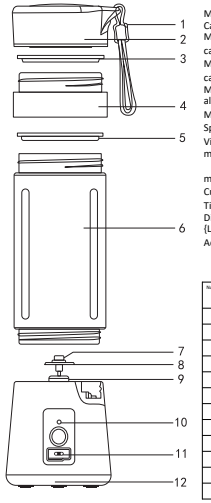

Model: CM-01
Capacitatea produsului: 380ml
Material de acoperire a paharului: PP de calitate alimentară
Materialul corpului paharului: PS de calitate alimentară
Material de bază: ABS de calitate alimentară
Material lamă: oțel inoxidabil 304
Specificațiile motorului: DC3.7V
Viteza motorului: fără sarcină 22000 rot / min ±15%
sarcină 15000 turații / min±15%.
Curent de lucru: 10 A
Tipul de baterie: 3.7V 1500mAh
Dimensiunea produsului: 80x80x220mm (L* w* h)
Accesorii: Cablu de încărcare USB

Număr de serie	Denumirea centrului	Material
1	Silicon	Silicon
2	Acoperire	Polipropilenă
3	Silicon	Silicon
4	Filtru	Polipropilenă
5	Inel de etanșare	Silicon
6	Corpul paharului	PS
7	Fixarea lamei	Oțel inoxidabil
8	Lamă	Oțel inoxidabil
9	Bază	SUS304
10	Lampă de semnalizare LED	LED
11	Blocaj de încărcare	Interfață inteligentă
12	Bază	Polipropilenă

• Instrucțiuni de utilizare

1. Acest produs este un malaxor de suc de fructe proaspete. Folosiți numai fructe proaspete. Este posibil să nu funcționeze bine cu fructe dure. NU îl utilizați pentru amestecarea sau măcinarea altor alimente, cum ar fi carne/nuci/produs din soia/etc.
2. Acest produs este alimentat de un motor de curent continuu cu acționare pe baterii. Înainte de utilizare, vă rugăm să utilizați mai întâi cablul de încărcare USB furnizat pentru a încărca produsul. Timp de încărcare: aproximativ 3 ore.
Scoateți cablul de încărcare înainte de a utiliza produsul.
3. Vă rugăm să vă asigurați că capacul cupei este închis bine înainte de a utiliza acest produs. Pentru a preveni accidentele, NU puneți mâinile sau alte materiale dure în corpul cupei atunci când acest produs funcționează.
4. O singură durată de lucru (amestecare) este de aproximativ 30 de secunde. Acest produs se va opri automat după 30 de secunde de funcționare. Vă rugăm să opriți produsul, când lumina roșie clipește. Nu folosiți produsul în mod continuu, utilizarea excesivă poate cauza defecțiuni și poate afecta durata de viață a produsului.
5. Recomandăm ca dimensiunea optimă a fructelor pentru amestecare să fie de 1,5 cm x 1,5 cm.
6. În timpul funcționării, bucățile de fructe care au dimensiuni prea mari pot împiedica funcționarea motorului. Lumina roșie va clipi și acest produs va opri să funcționeze. Vă rugăm să îndepărtați bucățile mari de fructe sau să le tăiați în bucăți mai mici înainte de a porni din nou produsul.
7. Acest produs se fi spălat numai manual.
8. Acest produs nu este potrivit pentru a fi utilizat în mașina de spălat vase sau în cuptorul cu microunde.
9. Înainte de a curăța acest produs, vă rugăm mai întâi să vă ASIGURAȚI că alimentarea acestui produs este oprită. Apoi, spălați componentele care intră în contact cu alimentele (de exemplu, capacul paharului, corpul paharului, lama etc.). NU spălați sau puneți sau scufundați baza sub apă. Baza conține componentele electronice și NU este rezistentă la apă. Apa va pătrunde în bază și în compartimentul electronic, ceea ce va deteriora produsul și va cauza o funcționare defectuoasă.
10. Temperatura maximă a apei pentru curățare este de 50 °C. Apa fierbinte va provoca deformări.
11. NU utilizați vată de oțel sau alte instrumente de curățare abrazive, cum ar fi o lavetă abrazivă de curățat, pentru a evita zgârierea.
12. Utilizați un detergent de curățare neutru. NU folosiți detergent abraziv/coroziv.
13. În caz de defecțiune, vă recomandăm să consultați un specialist pentru reparații. Nu vom fi răspunzători pentru orice utilizare necorespunzătoare sau deteriorare a produsului de către utilizator.

• Metoda de utilizare

Vă rugăm să încărcați complet produsul și să curățați părțile care intră în contact cu alimentele înainte de prima utilizare. Asigurați-vă că corpul paharului este fixat pe bază.

1. Spălați fructele. Îndepărtați pielița tare și groasă și semințele. Tăiați fructele în bucăți mici (aproximativ 1,5 cm x 1,5 cm).

2. Adăugați bucățile mici de fructe în corpul paharului (ocupând aproximativ 60% din corpul paharului). Apoi, adăugați apă până la aproximativ 80% din capacitatea corpului de paharului. Închideți cu capacul paharului și asigurați-vă că este bine sigilat.

3. Agitați ușor paharul de 2-3 ori pentru a permite fructelor și apei să se amestece bine. Apăsați butonul PORNIRE/OPRIRE pentru a porni produsul. Produsul va începe să funcționeze și se va opri după 30 de secunde (aproximativ). Dacă considerați că fructele nu sunt încă bine amestecate, puteți face încă 1-2 runde de amestecare. Recomandăm scuturarea ușoară a paharului pentru a slăbi puțin fructele prinse înainte de fiecare rundă de mixare.

Sucul este gata acum. Apăsați butonul PORNIRE/OPRIRE pentru a opri produsul sau așteptați până la sfârșitul fiecărei runde de amestecare. Vă rugăm să vă asigurați că produsul a fost oprit complet din funcționare înainte de a deschide capacul paharului și de a turna sucul. Utilizați filtrul pentru a filtra reziduurile de fructe în exces.

Sfaturi:
• Pentru fructe precum merele sau perele, este nevoie de aproximativ 1 minut până la 1,5 minute pentru a produce suc.
• Pentru fructe precum portocalele sau căpșunile, este nevoie de aproximativ 30 de secunde până la 1 minut pentru a produce suc.
• Încărcarea produsului timp de 3 ore ar putea produce aproximativ 10-12 căni de suc.

Vă rugăm să selectați adaptorul de alimentare potrivit pentru încărcare

• Analiza defecțiunilor și depanarea defecțiunilor

Fenomene de defecțiune	Analiza cauzelor	Soluție
1. Produsul nu se poate porni sau lumina roșie continuă să clipească	Baterie descărcată	Vă rugăm să încărcați produsul la timp
2. Lumina roșie clipește în timpul utilizării	30 de secunde pentru a încărca oprirea	Repornirea produsului
3. Lumina roșie clipește în timpul utilizării	Blocarea motorului	Repornirea produsului
4. Scurgeri de apă	Ansamblul inelului de silicon nu este instalat	Vă rugăm să reinstalați inelul de silicon

• Notificări de siguranță

- Numai pentru utilizare de către adulți.
- Acest aparat nu trebuie utilizat de către copii. A nu se lăsa dispozitivul și cablul acestuia la îndemâna copiilor.
- Acest dispozitiv nu este destinat utilizării de către persoane (inclusiv copii) cu capacități fizice, senzoriale sau mentale reduse, sau lipsa de experiență și cunoștințe, cu excepția cazului în care acestea au fost supravegheate sau instruite cu privire la utilizarea dispozitivului de către o persoană responsabilă de siguranța lor.
- Copiii nu trebuie să se joace cu dispozitivul. - Copiii trebuie supravegheați pentru a se asigura că nu se joacă cu dispozitivul.
- Curățarea și întreținerea de către utilizator nu trebuie să fie efectuate de către copii.
- Avertisment! În caz de utilizare necorespunzătoare se pot produce vătămări. Citiți cu atenție manualul de utilizare și instrucțiunile înainte de utilizare.
- Avertisment! Lamele de tăiere sunt ascuțite! Acordați o atenție sporită atunci când manipulați lamele ascuțite, când goliți cupa și în timpul curățării.
- Avertisment! Lamele pot fi acționate chiar și atunci când componentele malaxorului sunt dezasamblate. Motorul și implicit lamele pornesc după două apăsări repetate ale butonului PORNIRE/OPRIRE A SE FERI DE COPII!
- Aveți grijă dacă în malaxor se toarnă lichid fierbinte, deoarece acesta poate fi ejectat din aparat din cauza aburului brusc.
- Deconectați întotdeauna malaxorul de la alimentare dacă este nesupravegheat și înainte de asamblare, dezasamblare sau curățare.
- Opriți dispozitivul și deconectați-l de la alimentare înainte de a schimba accesoriile sau de a vă apropia de componentele sale în mișcare în timpul utilizării.
- Acest dispozitiv este destinat utilizării în zona de uz casnic. Dispozitivul este adecvat numai pentru uz personal sau familial.
- Nu scufundați/nu scufundați parțial componentele electronice în apă sau în orice alt lichid.

⚠ WARNING
Sharp edges Watch your fingers

• Informații privind importatorul

OLANDA
ASL Netherland B.V.
Kingsfordweg
151 (Amsterdam Sloterdijk Teleport Towers)
1043 GR, Amsterdam Olanda
Număr de înregistrare al companiei 67368468
Cod TVA NL856951997B01

POLONIA
ASL SERVICE (POLAND) SP. Z O.O
KRAKOWSKIE PRZEDMIEŚCIE 47/51 / 102,
VARŞOVIA, POLONIA
Cod TVA PL5272841420 POLONIA

REGATUL UNIT
Asian Sourcing Link UK Ltd
30 St Giles, Oxford, OX1 3LE,
Regatul Unit
Cod TVA GB899856522

ITALIA
ASL ITALY SRL
Via Fieno n. 3
Milan-20123 Italia
Cod TVA 10342410965

SPANIA
ASIAN SOURCING LINK SPAIN, S.L.
C/ PADRE XIFRÉ 3 PLANTA 6, PUERTA 69
28002 MADRID
MADRID
Cod TVA B88515887

ROMÂNIA
ASIAN SOURCING LINK SRL
STR GARA HERASTRĂU NR 4D CORP C BIROU E06 ETAJ 5
BUCUREȘTI-20334 RO - România
Cod TVA RO38317570

Fabricat în China **Cod lot: NL00869-08-2023**

PAP
PAP 22
RACCOLTA CARTA

Bateriile uzate nu trebuie eliminare cu deșeurile menajere, deoarece acestea ar putea conține elemente toxice și metale grele care pot fi dăunătoare pentru mediu și pentru sănătatea umană. Eliminați-le la un loc de
de eliminare /colectare a deșeurilor adecvat.

Acest simbol de pe produs sau de pe ambalajul său indică faptul că acest produs nu trebuie eliminat împreună cu deșeurile menajere. Este responsabilitatea dvs. să eliminați deșeurile de echipamente predându-le la un punct de colectare destinat pentru reciclarea deșeurilor de echipamente electrice și electronice. Colectarea
și reciclarea separată a deșeurilor de echipamente
la momentul eliminării va contribui la protejarea resurselor naturale
și vor fi reciclate într-un mod care protejează sănătatea umană și mediului. și mediului. Pentru mai multe informații despre unde puteți
elimina deșeurile pentru reciclare, vă rugăm să contactați
autoritățile locale.

GB - SCAN FOR USER MANUAL
BA - SCAN PRO USER MANUAL
BG- СКАНИРАЙТЕ ЗА РЪКОВОДСТВО ЗА ПОТРЕБИТЕЛ
HR - skenirajte korisnički priručnik
CZ- SKENOVÁNÍ PRO UŽIVATELSKÁ PŘÍRUČKA
DK - SCAN FOR BRUGERVEJLEDNING
FI- etsi käyttöopas
FR - SCANNEZ POUR LE MANUEL DE L'UTILISATEUR
DE - NACH BENUTZERHANDBUCH SCANNEN
GR - ΕΓΧΕΙΡΙΔΙΟ ΣΑΡΩΣΗΣ ΓΙΑ ΧΡΗΣΤΗ
HU - keresse meg a felhasználói kézikönyvet
IS - leitaðu að notendahandbók
IT - SCANSIONE DEL MANUALE DELL'UTENTE
LB - مسح دليل المستخدم
NL - SCAN VOOR GEBRUIKERSHANDLEIDING
MK - скенирајте за упатство за корисникот
NO - SKANN ETTER BRUKERHÅNDBOK
PL - SKANUJ W CELU UZYSKANIA INSTRUKCJI OBSŁUGI
PT - DIGITALIZAR O MANUAL DO USUÁRIO
RO - SCANAȚI PENTRU MANUALUL DE UTILIZARE
RS - SCAN PRO USER MANUAL
SK - SKENOVANIE PRE POUŽÍVATEĽSKÚ PRÍRUČKU
SI - SKENIRAJ ZA UPORABNIŠKI PRIROČNIK
ES - ESCANEAR PARA EL MANUAL DEL USUARIO
SE - SKANNA EFTER ANVÄNDARHANDBOK
TR - KULLANIM KILAVUZUNU ARAYIN

SLOVAK

Prenosný a dobíjací mixér na šťavy – Návod na použitie

Pozorne si prečítajte pokyny a návod na použitie si uschovajte pre budúce použitie.

• Pohľad na rozložené diely

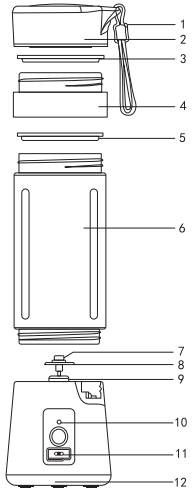

Model: CM-01
Kapacita produktu: 380 ml
Materiál krytu: potravinársky PP
Materiál nádoby: potravinársky PP
Materiál základne: potravinársky ABS
Materiál čepelí: nehrdzavejúca oceľ 304
Špecifikácie motora: DC 3,7 V
Otáčky motora: bez náplne 22000 ot./min. ± 15 %
s náplňou 15 000 ot./min. ± 15 %
Pracovný prúd: 10 A
Typ batérie: 3,7 V 1500 mAh
Veľkosť produktu: 80x80x220 mm {D* š* v}
Príslušenstvo: USB nabíjací kábel

Sériové číslo	Názov umiestnenia	Materiál
1	Silikón	Silikón
2	Kryt	PP
3	Silikón	Silikón
4	Filter	PP
5	Tesniaci krúžok	Silikón
6	Nádoba	PS
7	Upevnenie čepele	Nerezová oceľ
8	Čepeľ	Nerezová oceľ
9	Základňa	SUSSIX
10	Signalizačné LED svetlo	LED
11	Zámok nabíjania	Inteligentné rozhranie
12	Základňa	PP

• Návod na použitie

1. Tento produkt je špecializovaný mixér na čerstvé ovocné šťavy. Používajte iba čerstvé ovocie. Nemusí dobre fungovať s tvrdým ovocím. NEPOUŽÍVAJTE ho na mixovanie alebo mletie iných potravín, ako je mäso/orechy/sójové produkty/atď.
2. Mixér je poháňaný jednosmerným motorom na batériu. Pred použitím ho najskôr nabite pomocou pribaleného nabíjacieho kábla USB. Doba nabíjania: približne 3 hodiny.
Pred prevádzkou produktu odpojte nabíjací kábel.
3. Pred použitím mixéra sa uistite, že je kryt nádoby bezpečne zaistený. Aby ste predišli nehode, NEVKLADAJTE ruky ani iné tvrdé materiály do nádoby mixéra, keď je v prevádzke.
4. Trvanie jedného intervalu (mixovania) je asi 30 sekúnd. Mixér sa automaticky zastaví po 30 sekundách prevádzky. Keď bliká červené svetlo, vypnite mixér. Výrobok nepoužívajte nepretržite. Nadmerné používanie môže spôsobiť poruchu a ovplyvniť životnosť výrobku.
5. Odporúčaná optimálna veľkosť ovocia na mixovanie je 1,5 cm x 1,5 cm.
6. Počas prevádzky môžu príliš veľké kúsky ovocia brániť chodu motora. Vtedy zabliká červené svetlo a mixér prestane mixovať. Pred jeho opätovným zapnutím odstráňte veľké kusy ovocia alebo ich nakrájajte na menšie kúsky.
7. Tento výrobok je určený len na ručné umývanie.
8. Nie je vhodný na použitie v umývačke riadu alebo mikrovlnnej rúre.
9. Pred jeho čistením sa najskôr UISTITE, že mixér je VYPNUTÝ z elektriny. Potom umyte časti prichádzajúce do kontaktu s potravinami (napríklad kryt, nádobu, čepeľ atď.). NEUMÝVAJTE, ani nedávajte ani neponárajte základňu do vody. Základňa obsahuje elektronické komponenty a NIE JE vodotesná. Voda by prenikla do základne a elektroniky, čo následne poškodí produkt a spôsobí poruchu.
10. Maximálna teplota vody na čistenie je 50 °C. Horúca voda spôsobí deformáciu.
11. NEPOUŽÍVAJTE oceľovú vlnu ani iné abrazívne čistiace nástroje, ako je drôtenka, aby nedošlo k poškriabaniu.
12. Používajte neutrálny čistiaci prostriedok. NEPOUŽÍVAJTE abrazívne/korozívne čistiace prostriedky.
13. V prípade poruchy odporúčame konzultovať opravu s odborníkom. Nenesieme zodpovednosť za akékoľvek nesprávne použitie alebo demoláciu produktu používateľom.

• Použitie

Pred prvým použitím výrobok úplne nabite a vyčistite časti prichádzajúce do styku s potravinami. Uistite sa, že nádoba je pripevnená k základni.

1. Ovocie umyte. Odstráňte tvrdú, hrubú šupku a semiačka. Ovocie nakrájajte na malé kúsky (približne 1,5 cm x 1,5 cm).

2. Pridajte malé kúsky ovocia do nádoby mixéra (aby zabrali asi 60 % tela pohára). Potom pridajte vodu približne do 80 % kapacity tela pohára. Zatvorte nádobu krytom a uistite sa, že je bezpečne utesnený.

3. Pohárom 2 – 3 krát jemne potraste, aby sa ovocie a voda dobre premiešali. Stlačením tlačidla ON/OFF zapnite mixér. Spustí a zastaví sa po 30 sekundách (približne). Ak sa vám ovocie ešte nezdá dobre rozmixované, môžete pridať ešte 1 – 2 cykly mixovania. Pred každým mixovaním nádobou trochu jemne zatraste, aby sa zaseknuté ovocie uvoľnilo.

Smoothie je teraz pripravené. Stlačte tlačidlo ON/OFF na vypnutie mixéra alebo počkajte na koniec každého kola mixovania. Pred otvorením krytu nádoby a naliatím smoothie sa uistite, že je mixér úplne zastavený. Pomocou filtra odfiltrujte nadbytočné zvyšky ovocia.

Tipy:
• Pri ovocí, ako je jablko alebo hruška, trvá mixovanie smoothie asi 1 až 1,5 minúty.
• Pri ovocí, ako je pomaranč alebo jahoda, trvá mixovanie smoothie asi 1 až 1,5 minúty.
• Nabíjaním produktu po dobu 3 hodín môžete pripraviť približne 10 – 12 šálok smoothie.

Vyberte si správny napájací adaptér na nabíjanie

• Analýza porúch a riešenie problémov

Spôsoby zlyhania	Analýza príčin	Riešenie
1. Produkt sa nedá zapnúť alebo bliká červené svetlo	Slabá batéria	Nabite mixér včas
2. Počas používania bliká červené svetlo	30 sekúnd do vypnutia	Reštartujte mixér
3. Počas používania bliká červené svetlo	Uzamknutý motor	Reštartujte mixér
4. Únik vody	Zostava silikónového krúžku nie je na svojom mieste	Znovu nainštalujte silikónový krúžok

• Bezpečnostné upozornenia

– Len na použitie dospelými osobami.
– Tento spotrebič nesmú používať deti. Udržujte spotrebič a jeho kábel mimo dosahu detí.
– Tento spotrebič nie je určený na to, aby ho používali osoby (vrátane detí), ktoré majú obmedzené fyzické, zmyslové alebo duševné schopnosti alebo nedostatok skúseností a znalostí, pokiaľ osoba zodpovedná za ich bezpečnosť nad nimi nemá dohľad alebo im nedala pokyny týkajúce sa používania spotrebiča.
– Deti sa so spotrebičom nesmú hrať. Deti by mali byť pod dozorom, aby sa zabezpečilo, že sa so spotrebičom nebudú hrať.
– Čistenie a údržbu používateľmi nesmú vykonávať deti.
– VAROVANIE! Pri nesprávnom použití môže dôjsť k zraneniu. Pred použitím si pozorne prečítajte návod na použitie a pokyny.
– VAROVANIE! Rezné čepele sú ostré! Pri manipulácii s ostrými čepeľami, vyprázdňovaní nádoby a pri čistení buďte obzvlášť opatrní.
– VAROVANIE! Čepele možno ovládať, aj keď sú komponenty mixéra rozobrané. Motor sa spolu s čepeľami spustí po dvoch opakovaných stlačeniach tlačidla ON/OFF. UCHOVÁVAJTE MIMO DOSAHU DETÍ!
– Buďte opatrní, ak sa do mixéra naleje horúca tekutina, pretože v dôsledku náhleho zaparenia môže vyletieť zo zariadenia.
– Vždy odpojte mixér od napájania, ak ho nechávate bez dozoru, ako aj pred montážou, demontážou alebo čistením.
– Pred výmenou príslušenstva alebo približením sa k pohyblivým častiam pri používaní, vypnite spotrebič a odpojte ho od napájania.
– Tento spotrebič je určený na použitie v priestore domácnosti. Je vhodný len na osobné alebo rodinné použitie.
– Neponárajte ani čiastočne elektronické časti do vody alebo akejkoľvek tekutiny.

⚠ WARNING
Sharp edges
Watch your fingers

• Informácie o dovozcovi

HOLANDSKO
ASL Netherland BV
Kingsfordweg
151 (Amsterdam Sloterdijk Teleport Towers)
1043 GR, Amsterdam Holandsko
IČO: 67368468
IČ DPH NL856951997B01

POĽSKO
ASL SERVICE (POĽSKO) SP. Z O.O
KRAKOWSKIE PRZEDMIEŚCIE 47/51 / 102,
VARŠAVA, POĽSKO
IČ DPH PL5272841420 POĽSKO

SPOJENÉ KRÁĽOVSTVO
Asian Sourcing Link UK Ltd
30 St Giles, Oxford, OX1 3LE,
Spojené kráľovstvo
IČ DPH GB899856522

TALIANSKO
ASL ITALY SRL
Via Fieno n. 3
Miláno 20123 Taliansko
IČ DPH 10342410965

ŠPANIELSKO
ASIAN SOURCING LINK ŠPANIELSKO, SL
C/ PADRE XIFRÉ 3 PLANTA 6, PUERTA 69
28002 MADRID
MADRID
IČ DPH B88515887

RUMUNSKO
ASIAN SOURCING LINK SRL
STR GARA HERASTRAU NR 4D CORP C
BIROU E06 ETAJ 5
BUKUREŠŤ, 20334 RO, Rumunsko
IČ DPH RO38317570

GB - SCAN FOR USER MANUAL
BA - SCAN PRO USER MANUAL
BG- СКАНИРАЙТЕ ЗА РЪКОВОДСТВО ЗА ПОТРЕБИТЕЛ
HR - skenirajte korisnički priručnik
CZ- SKENOVÁNÍ PRO UŽIVATELSKÁ PŘÍRUČKA
DK - SCAN FOR BRUGERVEJLEDNING
FI- etsi käyttöopas
FR - SCANNEZ POUR LE MANUEL DE L'UTILISATEUR
DE - NACH BENUTZERHANDBUCH SCANNEN
GR - ΕΓΧΕΙΡΙΔΙΟ ΣΑΡΩΣΗΣ ΓΙΑ ΧΡΗΣΤΗ
HU - keresse meg a felhasználói kézikönyvet
IS - leitaðu að notendahandbók
IT - SCANSIONE DEL MANUALE DELL'UTENTE
LB - مسح دليل المستخدم
NL - SCAN VOOR GEBRUIKERSHANDLEIDING
MK - скенирајте за упатство за корисникот
NO - SKANN ETTER BRUKERHÅNDBOK
PL - SKANUJ W CELU UZYSKANIA INSTRUKCJI OBSŁUGI
PT - DIGITALIZAR O MANUAL DO USUÁRIO
RO - SCANĂ PENTRU MANUAL DE UTILIZARE
RS - SCAN PRO USER MANUAL
SK – NASKENOVANÍM PREJDITE NA NÁVOD NA POUŽITIE
SI - SKENIRAJ ZA UPORABNIŠKI PRIROČNIK
ES - ESCANEAR PARA EL MANUAL DEL USUARIO
SE - SKANNA EFTER ANVÄNDARHANDBOK
TR - KULLANIM KILAVUZUNU ARAYIN

Vyrobené v Číne **Kód šarže: NL00869-08-2023**

PAP
PAP 22
RACCOLTA CARTA

Použité batérie sa nesmú vyhadzovať do bežného odpadu domácností, pretože môžu obsahovať toxické prvky a ťažké kovy, ktoré by mohli byť škodlivé pre životné prostredie a ľudské zdravie. Odovzdajte ich na vhodnom mieste zneškodnenia/zberu.

Tento symbol na produkte alebo jeho obale znamená, že výrobok sa nesmie likvidovať s iným odpadom z domácnosti. Naopak, je vašou zodpovednosťou zlikvidovať odpad zo zariadenia jeho odovzdaním na určené zberné miesto pre recykláciu odpadu z elektrických a elektronických zariadení. Separovanie odpadu a recyklácia vášho nepotrebného zariadenia v čase jeho likvidácie pomôže zachovať prírodné zdroje a zabezpečiť, že je recyklovaný spôsobom, ktorý chráni ľudské zdravie a životné prostredie. Ďalšie informácie o tom, kde môžete odovzdať odpad na recykláciu, získate kontaktovaním svojho miestneho úradu.

SLOVENIAN

Prenosni in polnilni mešalnik sokov -Nnavodila za uporabo

Natančno preberite navodila in jih obdržite za prihodnjo uporabo.

• Eksplozijska risba delov

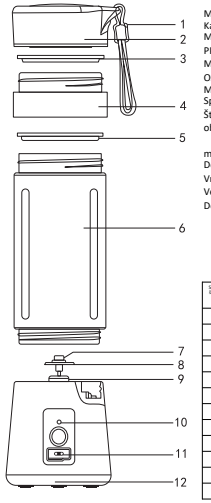

Model: CM-01
Kapaciteta izdelka: 380ml
Material pokrova posode: živilski razred PP
Material telesa posode: živilski razred PS
Osnovni material: živilski razred ABS
Material rezila: nerjavno jeklo 304
Specifikacije motorja: DC3.7V
Število vrtljajev motorja: brez obremenitve 22000 vrt / min±15%
obremenitev 15000 VRT/ min±15%
Delovni tok: 10 A
Vrsta baterije: 3,7 V 1500 mAh
Velikost izdelka: 80x80x220mm {D* š* v}
Dodatna oprema: USB polnilni kabel

Serijska številka	Ime sjajnega mesta	Znanost o materialih
1	Silikon	Silikon
2	Pokrov	PP
3	Silikon	Silikon
4	Filter	PP
5	Tesnilni obroč	Silikon
6	Telo posodice	PS
7	Pritrdilna rezila	Nerjavno jeklo
8	Rezilo	Nerjavno jeklo
9	podstavek	GUMA
10	LED signalna lučka	LED
11	Zaklep polnjenja	Inteligentni vmesnik
12	podstavek	PP

• Navodila za uporabo

1. Ta izdelek je zasnovan kot mešalnik za sveži sadni sok. Uporabljajte samo sveže sadje. Morda ne bo dobro deloval s trdim sadjem. NE uporabljajte ga za mešanje ali mletje drugih živil, kot so meso/oreščki/izdelki iz soje itd.
2. Ta izdelek poganja akumulatorski motor na enosmerni tok. Pred uporabo izdlek najprej napolnite s priloženim polnilnim USB kablom. Čas polnjenja: približno 3 ure.
Pred uporabo izdelka odstranite polnilni kabel.
3. Pred uporabo tega izdelka se prepričajte, da je pokrov posodice varno zaprt. Da bi preprečili nesreče, med delovanjem tega izdelka NE polagajte rok ali drugih trdih materialov v ohišje posodice.
4. Eno mešanje traja približno 30 sekund. Ta izdelek se bo samodejno ustavil po 30 sekundah delovanja. Ko utripa rdeča lučka, izdelek izklopite. Izdelka ne uporabljajte neprekinjeno, prekomerna uporaba lahko povzroči okvaro in vpliva na življenjsko dobo izdelka.
5. Priporočamo optimalno velikost sadja za mešanje 1,5 cm x 1,5 cm.
6. Med delovanjem lahko koščki sadja, ki so preveliki, ovirajo delovanje motorja. Rdeča lučka bo utripala in ta izdelek bo prenehal delovati. Preden izdelek ponovno vklopite, odstranite velike koščke sadja ali jih narežite na manjše koščke.
7. Ta izdelek je namenjen samo ročnemu pranju.
8. Ta izdelek ni primeren za uporabo v pomivalnem stroju ali mikrovalovni pečici.
9. Pred čiščenjem tega izdelka se najprej PREPRIČAJTE, da je napajanje tega izdelka IZKLOPLJENO. Nato operite sestavne dele, ki so v stiku z živili (npr. pokrov posodice, ohišje posodice, rezilo itd.). Podstavka NE perite, NE polagajte ali potapljajte pod vodo. Podstavek vsebuje elektronske komponente in NI vodoodporen. Voda bo prišla v podstavek in elektronski predel, kar bo nato poškodovalo izdelek in povzročilo okvaro.
10. Najvišja temperatura vode za čiščenje je 50 °C. Vroča voda bo povzročila deformacijo.
11. NE uporabljajte jeklene volne ali drugega abrazivnega čistilnega orodja, kot je krpa za čiščenje, da ne opraskate izdelka.
12. Uporabite nevtralni čistilni detergent. NE UPORABLJAJTE abrazivnega/korozivnega detergenta.
13. V primeru okvare priporočamo, da se posvetujete s strokovnjakom za popravilo. Ne odgovarjamo za kakršno koli zlorabo ali uničenje izdelka s strani uporabnika.

• Način uporabe

Pred prvo uporabo popolnoma napolnite izdelek in očistite dele, ki so v stiku z živili. Prepričajte se, da je posodica pritrjena na podstavek.

1. Operite sadje. Odstranite trdo, debelo lupino in semena. Sadje narežite na majhne koščke (približno 1,5 cm x 1,5 cm).

2. V posodico dodajte majhne koščke sadja (ki naj zavzamejo približno 60% posode). Nato dodajte vodo do približno 80% prostornine posode. Zaprite pokrov posodice in se prepričajte, da je dobro zaprt.

3. Posodico 2-3 krat nežno pretresite, da se sadje in voda dobro premešata. Z gumbom ON/OFF vklopite ali izklopite napravo. Izdelek bo začel delovati in se bo ustavil po 30 sekundah (približno). Če menite, da sadje še ni dobro zmešano, lahko postopek mešanja še 1-2 krat ponovite. Predlagamo, da posodico pred vsakim krogom mešanja rahlo pretresete, da se sadje v njej zrahlja.

Sok je sedaj pripravljen. Pritisnite gumb za ON/OFF, da izklopite izdelek ali počakate do konca vsakega kroga mešanja. Preden odprete pokrov posodice in izlijete sok, se prepričajte, da je izdelek popolnoma prenehal delovati. Uporabite filter, da filtrirate odvečne ostanke sadja.

Nasveti:
- Pri sadju, kot sta jabolko ali hruška, traja približno 1 do 1,5 minute, da nastane sok.
- Pri sadju, kot so pomaranča ali jagode, traja približno 30 sekund do 1 minute, da nastane sok.
- Če izdelek polnite 3 ure, lahko dobite približno 10-12 skodelic soka.

Izberite pravi napajalnik za polnjenje

• Analiza napak in odpravljanje težav

Napaka	Analiza vzrokov	Rešitev
1. Izdelek se ne vklopi ali rdeča lučka utripa	Prazna baterija	Prosimo, da izdelek pravočasno napolnite
2. Med uporabo utripa rdeča lučka	30 sekund do zaustavitve	Ponovno zaženite izdelek
3. Med uporabo utripa rdeča lučka	Blokada motorja	Ponovno zaženite izdelek
4. Iz naprave uhaja voda	Silikonski obroč ni pravilno nameščen	Ponovno namestite silikonski obroč

• Varnostna opozorila

- Samo za odrasle osebe.
- Ta naprava ni primerna za otroke. Napravo in napajalni kabel hranite izven dosega otrok.
- Ta naprava ni namenjena uporabi s strani oseb (vključno z otroki) z zmanjšano fizično, senzorično ali duševno sposobnostjo ali pomanjkanjem izkušenj in
znanja, razen če te osebe nadzoruje oseba, ki je odgovorna za njihovo varnost oziroma jim je te oseba posredovala navodila o uporabi pripomočka.
- Otroci se ne smejo igrati z napravo. Nadzirajte svoje otroke ter poskrbite, da se z napravo ne bodo igrali.
- Otroci naprave ne smejo čistiti in vzdrževati.
- Opozorilo! Če pride do napačne uporabe, lahko pride do poškodbe. Pred uporabo natančno preberite navodila za uporabo in navodila.
- Opozorilo! Rezila so ostra! Bodite še posebej previdni pri ravnanju z ostrimi rezili, praznjenju posode in med čiščenjem.
- Opozorilo! Rezila lahko uporabljate tudi, ko so sestavni deli mešalnika razstavljeni. Motor in posledično rezila se zaženejo po dveh zaporednih pritiskih na gumb VKLOP/IZKLOP. HRANITE IZVEN DOSEGA OTROK!
- Bodite previdni, če v mešalnik vlijete vročo tekočino, saj lahko zaradi mešanja iz njega izstopi para.
- Mešalnik vedno odklopite iz napajanja, če ga pustite brez nadzora in pred montažo, demontažo ali čiščenjem.
- Izklopite napravo in jo odklopite iz napajanja, preden zamenjate dodatno opremo ali se približate delom, ki se premikajo med uporabo.
- Ta naprava je namenjena uporabi v gospodinjstvu. Primerna je samo za osebno ali družinsko uporabo.
- Elektronskih delov ne potapljajte/delno potapljajte v vodo ali kakršno koli drugo tekočino.

⚠ WARNING

Sharp edges Watch your fingers

• Podatki o uvozniku

NIZOZEMSKA
ASL Netherland B.V.
Kingsfordweg
151 (Amsterdam Sloterdijk Teleport Towers)
1043 GR, Amsterdam Nizozemska
Matična št. podjetja 67368468
Identifikacijska številka za DDV NL856951997B01

POLJSKA
ASL SERVICE (POLAND) SP. Z O.O
KRAKOWSKIE PRZEDMIEŚCIE 47/51 / 102, VARŠAVA, POLJSKA
Identifikacijska številka za DDV # PL5272841420
POLJSKA

VELIKA BRITANIJA
Asian Sourcing Link UK Ltd
30 St Giles, Oxford, OX1 3LE,
Velika Britanija
Identifikacijska številka za DDV # GB899856522

ITALIJA
ASL ITALY SRL
Via Fieno n. 3
Milan-20123 Italija
Identifikacijska številka za DDV #
10342410965

ŠPANIJA
ASIAN SOURCING LINK SPAIN, S.L.
C/ PADRE XIFRÉ 3 PLANTA 6,PUERTA 69
28002 MADRID
MADRID
Identifikacijska številka za DDV #
B88515887

ROMUNIJA
ASIAN SOURCING LINK SRL
STR GARA HERASTRAU NR 4D CORP C
BIROU E06 ETAJ 5
BUCHAREST-20334 RO - Romunija
Identifikacijska številka za DDV #
RO38317570

GB - SCAN FOR USER MANUAL
BA - SCAN PRO USER MANUAL
BG- СКАНИРАЙТЕ ЗА РЪКОВОДСТВО ЗА ПОТРЕБИТЕЛ
HR - skenirajte korisnički priručnik
CZ- SKENOVÁNÍ PRO UŽIVATELSKÁ PŘÍRUČKA
DK - SCAN FOR BRUGERVEJLEDNING
FI- etsi käyttöopas
FR - SCANNEZ POUR LE MANUEL DE L'UTILISATEUR
DE - NACH BENUTZERHANDBUCH SCANNEN
GR - ΕΓΧΕΙΡΙΔΙΟ ΣΑΡΩΣΗΣ ΓΙΑ ΧΡΗΣΤΗ
HU - keresse meg a felhasználói kézikönyvet
IS - leitaðu að notendahandbók
IT - SCANSIONE DEL MANUALE DELL'UTENTE
LB - مسح دليل المستخدم
NL - SCAN VOOR GEBRUIKERSHANDLEIDING
MK - скенирајте за упатство за корисникот
NO - SKANN ETTER BRUKERHÅNDBOK
PL - SKANUJ W CELU UZYSKANIA INSTRUKCJI OBSŁUGI
PT - DIGITALIZAR O MANUAL DO USUÁRIO
RO - SCANĂ PENTRU MANUAL DE UTILIZARE
RS - SCAN PRO USER MANUAL
SK - SKENOVANIE PRE POUŽÍVATEĽSKÚ PRÍRUČKU
SI - SKENIRAJ ZA UPORABNIŠKI PRIROČNIK
ES - ESCANEAR PARA EL MANUAL DEL USUARIO
SE - SKANNA EFTER ANVÄNDARHANDBOK
TR - KULLANIM KILAVUZUNU ARAYIN

Proizvedeno na Kitajskem **Koda serije: NL00869-08-2023**

PAP
PAP 22
RACCOLTA CARTA

Izrabljenih baterij ne smete odvreči med gospodinjske odpadke, ker lahko vsebujejo strupene elemente in težke kovine, ki lahko škodujejo okolju in zdravju ljudi. Odpeljite jih na ustrezno mesto za odstranjevanje/zbiranje baterij.

Ta simbol na izdelku ali njegovi embalaži pomeni, da ta izdelek ne smete odvreči med druge gospodinjske odpadke. Namesto tega je vaša odgovornost, da odstranite svojo odpadno opremo tako, da jo predate na določeno zbirno mesto za recikliranje odpadne električne in elektronske opreme. Ločeno zbiranje in recikliranje vaše odpadne opreme v času odstranjevanja bo pripomoglo k ohranjanju naravnih virov in zagotavljanju, da se reciklira na način, ki varuje zdravje ljudi in okolje. Za več informacij o tem, kje lahko svoje odpadke oddate v recikliranje, se obrnite na svoj lokalni urad.

BOSNIAN

Prenosivi blender za sokove sa baterijom koja se puni – Priručnik za upotrebu
Pažljivo pročitajte uputstva i sačuvajte ovaj priručnik za buduću upotrebu.

• Šematski prikaz delova

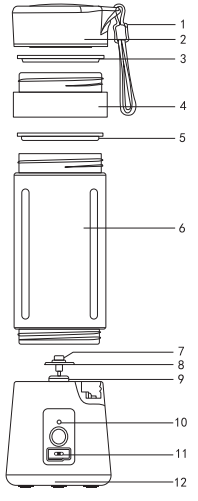

Model: CM-01
Zapremina proizvoda: 380 ml
Materijal poklopca čaše: PP za prehrambenu upotrebu
Materijal kućišta čaše: PS za prehrambenu upotrebu
Materijal osnove: ABS za prehrambenu upotrebu
Materijal sečiva: nerđajući čelik 304
Specifikacije motora: DC3.7V
Brzina motora: bez opterećenja 22000 rev / min±15%
sa opterećenjem 15000 RPM/ min±15%
Radna struja: 10A
Tip baterije: 3,7V 1500mAh
Veličina proizvoda: 80 x 80 x 220 mm (d*š*v)
Dodaci: USB kabl za punjenje

Serijski broj	Ime lokacije	Materijali
1	Silikon	Silikon
2	Poklopac	PP
3	Silikon	Silikon
4	Filter	PP
5	Dihtung	Silikon
6	Kućište čaše	PS
7	Fikserar sečiva	Nerđajući čelik
8	Sečivo	Nerđajući čelik
9	Osnova	GUMA
10	Signalna LED lampica	LED
11	Priključak za punjenje	Inteligentni interfejs
12	Osnova	PP

• Uputstva za upotrebu

1. Ovaj proizvod je posebno namenjen blendovanju svežih voćnih sokova. Koristite samo sveže voće. Blender možda neće dobro raditi sa stvrdnutim voćem. NEMOJTE ga koristiti za blendovanje ili mlevenje drugih namirnica, kao što su meso, orašasti plodovi, proizvodi na bazi soje itd.
2. Ovaj proizvod radi uz pomoć DC motora koji se napaja baterijom. Pre upotrebe koristiti priloženi USB kabl za punjenje da prvo napunite bateriju proizvoda. Vreme punjenja: otprilike 3 časa.
Uklonite kabl za punjenje pre upotrebe proizvoda.
3. Uverite se da je poklopac čaše dobro zatvoren pre upotrebe ovog proizvoda. Da biste sprečili nezgode, NEMOJTE stavljati ruke ili druge tvrde materijale u kućište šolje dok ovaj proizvod radi.
4. Vreme trajanja jedne obrade (jednog ciklusa blendovanja) je oko 30 sekundi. Blender će se automatski zaustaviti nakon 30 sekundi rada. Kada crveno svetlo trepće, ugasite blender. Nemojte prekomerno koristiti proizvod u dužem vremenskom trajanju, prekomerna upotreba može izazvati kvar i uticati na životni vek proizvoda.
5. Optimalna veličina voća za blendovanje koju preporučujemo je 1,5 cm x 1,5 cm.
6. Preveliki komadi voća tokom rada mogu ometati rad motora. Crveno svetlo će početi da trepće i blender će prestati sa radom. Uklonite velike komade voća ili ih isecite na manje komade pre nego što ponovo upalite blender.
7. Ovaj proizvod je namenjen isključivo ručnom pranju.
8. Ovaj proizvod nije pogodan za upotrebu u mašini za pranje sudova ili mikrotalasnoj pećnici.
9. Pre pranja ovog proizvoda prvo se uverite da je njegovo napajanje ISKLJUČENO. Zatim operite njegove komponente koje dolaze u kontakt sa hranom (npr, poklopci i kućište šolje, sečivo itd.). NEMOJTE prati, niti uranjati u vodu, osnovu blendera. Osnova blendera sadrži elektronske komponente i ona NIJE vodootporna. Voda će prodreti u osnovu i elektronsku pregradu, čime će se oštetiti proizvod i doći do kvara.
10. Maksimalna temperatura vode za pranje proizvoda je 50°C. Topla voda će dovesti do deformisanja proizvoda.
11. NEMOJTE koristiti električnu vunu ili drugi abrazivni alat za pranje kao što je hrapava krpa za ribanje kako biste izbegli grebanje.
12. Koristite neutralni deterdžent za pranje. NEMOJTE koristiti abrazivni/korozivni deterdžent.
13. U slučaju kvara, preporučujemo da za popravku konsultujete specijalizovano lice. Nećemo biti odgovorni u slučaju da korisnik na bilo koji način zloupotrebi ili uništi proizvod.

• Način upotrebe

Pre prve upotrebe napunite bateriju blendera do kraja i operite njegove delove koji dolaze u kontakt sa hranom. Uverite se da je kućište čaše fiksirano na osnovu.

1. Operite voće. Uklonite sa njega čvrste delove, debelu koru i seme. Isecite voće na male komade (otprilike 1,5 cm x 1,5 cm).

2. Stavite male komade voća u čašu (tako da ono zauzme oko 60% zapremine čaše). Zatim dodajte vodu do otprilike 80% zapremine čaše. Zatvorite čašu poklopcem i uverite se da je čvrsto zatvorena.

3. Protresite blago 2-3 puta kako bi se voće i voda dobro izmešali. Pritisnite dugme ON/OFF da upalite blender. Blender će početi sa radom i zaustaviće se nakon 30 sekundi (otprilike). Ako mislite da se voće još uvek nije dobro izblendalo, možete dodati još 1-2 ciklusa blendovanja. Predlažemo vam da pre svakog ciklusa blendovanja blago i na kratko protresete čašu kako bi se zaglavljeno voće oslobodilo.

Sok je tada spreman. Pritisnite dugme ON/OFF da ugasite blender ili sačekajte kraj svakog ciklusa blendovanja. Uverite se da je blender u potpunosti prestao sa radom pre nego što otvorite poklopac čaše i sipate sok. Koristite filter da flitrirate višak ostataka voća.

Saveti:
- Voću kao što su jabuka ili kruška potrebno je oko 1 do 1,5 minuta da se izblenduje u sok.
- Voću kao što su pomorandža ili jagoda potrebno je oko 30 sekundi 1 do minuta da se izblenduje u sok.
- Tročasovno punjenje blendera može da obezbedi oko 10-12 čaša soka.

Odaberite odgovarajući adapter za punjenje

• Analiza kvarova i rešavanje problema

Vrsta kvara	Analiza uzroka	Rešenje
1. Proizvod ne može da se upali ili treperi crveno svetlo	Slaba baterija	Napunite bateriju blendera na vreme
2. Crveni svetlo treperi tokom upotrebe	Sačekajte 30 sekundi da proizvod prestane sa radom	Ponovo pokrenite proizvod
3. Crveno svetlo treperi tokom upotrebe	Motor blendera je blokiran	Ponovo pokrenite proizvod
4. Curenje vode	Sklop silikonskog prstena nije na mestu	Ponovo namestite silikonski prsten

• Obaveštenja o bezbednosti

– Samo za upotrebu od strane odraslih osoba.
– Deca ne smeju da koriste ovaj uređaj. Čuvajte uređaj i njegov kabl van domašaja dece.
– Ovaj uređaj nije namenjen za upotrebu od strane osoba (uključujući i decu) sa smanjenim fizičkim, čulnim ili mentalnim sposobnostima ili nedostatkom iskustva i znanja, osim ako ih osobe odgovorne za njihovu bezbednost ne nadziru ili su im dale uputstva za korišćenje uređaja.
– Deca se ne smeju igrati sa uređajem. Decu treba nadzirati kako bi se osiguralo da se ne igraju sa uređajem.
– Deca ne treba da peru ili da održavaju uređaj.
– Upozorenje! Zloupotreba proizvoda može dovesti do povreda. Pre upotrebe pažljivo pročitajte priručnik i uputstva.
– Upozorenje! Sečiva blendera su oštra! Budite posebno pažljivi kada rukujete oštrim sečivima, praznite čašu ili tokom pranja.
– Upozorenje! Sečiva mogu da rade čak i kada su komponente blendera rastavljene. Motor blendera, a to znači i sečiva, pokreću se nakon dva uzastopna pritiska na dugme ON/OFF. ČUVAJTE VAN DOMAŠAJA DECE!
– Budite pažljivi ako se vruća tečnost sipa u blender jer ona može da izađe iz uređaja usled naglog isparavanja.
– Uvek isključite blender iz napajanja ako je ostavljen bez nadzora, kao i pre sastavljanja, rastavljanja ili pranja.
– Ugasite uređaj i isključite ga iz napajanja pre nego što promenite dodatke ili rukujete delovima koji se kreću tokom upotrebe.
– Ovaj uređaj je namenjen upotrebi u domaćinstvu. Pogodan je samo za ličnu ili porodičnu upotrebu.
– Nemojte u potpunosti ili delimično uranjati električne delove u vodu ili bilo koju tečnost.

⚠ WARNING

Sharp edges Watch your fingers

• Informacije o uvozniku

HOLANDIJA
ASL Netherland B.V.
Kingsfordweg
151 (Amsterdam Sloterdijk Teleport Towers)
1043 GR, Amsterdam, Holandija
Registarski broj kompanije: 67368468
PIB: NL856951997B01

POLJSKA
ASL SERVICE (POLAND) SP. Z O.O
KRAKOWSKIE PRZEDMIEŚCIE 47/51 / 102,
VARŠAVA, POLJSKA
PIB # PL5272841420 POLJSKA

UJEDINJENO KRALJEVSTVO
Asian Sourcing Link UK Ltd
30 St Giles, Oksford, OX1 3LE,
Ujedinjeno Kraljevstvo
PIB# GB899856522

ITALIJA
ASL ITALY SRL
Via Fieno n. 3
Milano-20123 Italija
PIB# 10342410965

ŠPANIJA
ASIAN SOURCING LINK SPAIN, S.L.
C/ PADRE XIFRÉ 3 PLANTA 6,PUERTA 69
28002 MADRID
MADRID
PIB# B88515887

RUMUNIJA
ASIAN SOURCING LINK SRL
STR GARA HERASTRAU NR 4D CORP C
BIROU E06 ETAJ 5
BUKUREŠT-20334 RO - Rumunija
PIB# RO38317570

GB - SCAN FOR USER MANUAL
BA - SCAN PRO USER MANUAL
BG- СКАНИРАЙТЕ ЗА РЪКОВОДСТВО ЗА ПОТРЕБИТЕЛ
HR - skenirajte korisnički priručnik
CZ- SKENOVÁNÍ PRO UŽIVATELSKÁ PŘÍRUČKA
DK - SCAN FOR BRUGERVEJLEDNING
FI- etsi käyttöopas
FR - SCANNEZ POUR LE MANUEL DE L'UTILISATEUR
DE - NACH BENUTZERHANDBUCH SCANNEN
GR - ΕΓΧΕΙΡΙΔΙΟ ΣΑΡΩΣΗΣ ΓΙΑ ΧΡΗΣΤΗ
HU - keresse meg a felhasználói kézikönyvet
IS - leitaðu að notendahandbók
IT - SCANSIONE DEL MANUALE DELL'UTENTE
LB - مسح دليل المستخدم
NL - SCAN VOOR GEBRUIKERSHANDLEIDING
MK - скенирајте за упатство за корисникот
NO - SKANN ETTER BRUKERHÅNDBOK
PL - SKANUJ W CELU UZYSKANIA INSTRUKCJI OBSŁUGI
PT - DIGITALIZAR O MANUAL DO USUÁRIO
RO - SCANĂ PENTRU MANUAL DE UTILIZARE
RS - SCAN PRO USER MANUAL
SK - SKENOVANIE PRE POUŽÍVATEĽSKÚ PRÍRUČKU
SI - SKENIRAJ ZA UPORABNIŠKI PRIROČNIK
ES - ESCANEAR PARA EL MANUAL DEL USUARIO
SE - SKANNA EFTER ANVÄNDARHANDBOK
TR - KULLANIM KILAVUZUNU ARAYIN

Proizvedeno u Kini **Kod serije: NL00869-08-2023**

PAP
PAP 22
RACCOLTA CARTA

Iskorišćene baterije se ne smeju odlagati kroz uobičajeni otpad iz domaćinstva jer mogu sadržati toksične elemente i teške metale koji mogu biti štetni po životnu sredinu i ljudsko zdravlje. Odnesite ih na odgovarajuće mesto za odlaganje/sakupljanje.

Ovaj simbol na proizvodu ili njegovoj ambalaži ukazuje na to da se ovaj proizvod ne sme odlagati sa ostalim otpadom iz vašeg domaćinstva. Umesto toga, vaša je odgovornost da odložite svoju opremu namenjenu otpadu tako što ćete je predati na određeno sabirno mesto za reciklažu električnog i elektronskog otpada. Odvojeno prikupljanje i reciklaža opreme namenjene otpadu u trenutku odlaganja pomoći će očuvanju prirodnih resursa i omogućiti da se ona reciklira na način koji štiti ljudsko zdravlje i životnu sredinu. Za više informacija o tome gde možete odložiti svoj otpad za reciklažu, obratite se lokalnim vlastima.

SWEDISH

Bärbar och laddningsbar juiceblender – bruksanvisning

Läs instruktionerna noggrant och spara bruksanvisningen för framtida bruk.

• Översikt över delar

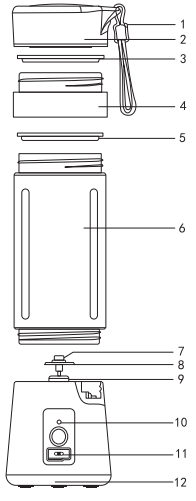

Modell: CM-01
Produktkapacitet: 380 ml
Material i kopplocket: livsmedelsgodkänd PP
Material i koppen: livsmedelsgodkänd PP
Basmaterial: livsmedelsgodkänd ABS
Material i knivarna: rostfritt stål 304
Motorspecifikationer: DC3,7 V
Motorvarval: utan belastning 22 000 varv/min±15 %
belastning 15 000 RPM/ min±15 %.
Driftström: 10 A
Batterityp: 3,7 V 1 500 mAh
Produktstorlek: 80 x 80 x 220 mm (L* b* h)
Tillbehör: USB-laddningskabel

Serienummer	Namn på del	Materialsammansättning
1	Silikon	Silikon
2	Lock	Polypropen (PP)
3	Silikon	Silikon
4	Filter	Polypropen (PP)
5	Tätningsring	Silikon
6	Koppen	Polystyren (PS)
7	Fäste för knivar	Rostfri stål
8	Knivenhet	Rostfri stål
9	Bas	GUMMI
10	LED-signallampa	LED
11	Laddningsdock	Intelligent gränssnitt
12	Bas	Polypropen (PP)

• Bruksanvisning

1. Denna produkt är tillverkad för att användas som en juice- blender för färsk juice. Använd endast färsk frukt. Det kan vara svårt med hårdare frukt. Använd den INTE för att blanda eller mala andra livsmedel som kött/nötter/sojaprodukter/etc.
2. Denna produkt drivs av en batteridriven DC-motor. Använd den medföljande USB-laddningskabeln för att ladda produkten före användning. Laddningstid: Cirka 3 timmar.
Ta bort laddningskabeln innan du använder produkten.
3. Se till att kopplocket är ordentligt stängt innan du använder denna produkt. För att undvika olyckor får du INTE stoppa in händer eller andra hårda material i koppen när produkten är i drift.
4. En blandningscykel (blandning) är cirka 30 sekunder. Produkten stannar automatiskt efter 30 sekunders drifttid. Stäng av produkten när den röda lampan blinkar. Undvik kontinuerlig överanvändning av produkten. Överanvändning kan orsaka funktionsfel och påverka produktens livslängd.
5. Vi rekommenderar en storlek på frukt på 1,5 cm x 1,5 cm som optimal.
6. Fruktbitar som är för stora kan under drift hindra motorn från att fungera. Den röda lampan blinkar och produkten slutar fungera. Ta bort stora fruktbitar eller skär dem i mindre bitar innan du slår på produkten igen.
7. Denna produkt ska diskas för hand.
8. Denna produkt ska inte diskas i diskmaskin eller användas i mikrovågsugn.
9. SÄKERSTÄLL till att strömmen till produkten är AVSTÄNGD innan du rengör produkten. Diska sedan de delar som kommer i kontakt med livsmedel (t.ex. kopplocken, koppar, knivar etc.). DISKA eller LÄGG INTE basen i vatten. I basen finns de elektroniska komponenterna och den är INTE vattentät. Vatten kommer att tränga in i basen och elektronikutrymmet, vilket kan skada produkten och orsaka funktionsfel.
10. Den maximala vattentemperaturen för rengöring är 50 °C. Varmt vatten kan orsaka deformation.
11. Använd INTE stålull eller andra slipande rengöringsverktyg, t.ex. skurtrasa, för att undvika repor.
12. Använd ett neutralt diskmedel. Använd INTE slipande eller frätande rengöringsmedel.
13. – I händelse av funktionsfel rekommenderar vi att du att kontaktar en specialist för reparation. Vi ansvarar inte för felaktig användning eller demolering av produkten av användaren.

• Användningsmetod

Ladda produkten helt och rengör de delar som kommer i kontakt med livsmedel före första användning. Säkerställ att koppen är fixerad på basen.

1. Tvätta frukten. Ta bort det hårda, tjocka skalet och fröna. Skär frukten i små bitar (ca 1,5 cm x 1,5 cm).

2. Tillsätt de små fruktbitarna i koppen (så att det upptar cirka 60 % av koppen). Fyll sedan med vatten så att det upptar cirka 80 % av koppens volym. Stäng med kopplocket och se till att det är ordentligt förseglat.

3. Skaka koppen försiktigt 2–3 gånger så att frukten och vattnet blandas väl. Tryck på PÅ/AV-knappen för att sätta på produkten. Produkten startar och stannar efter 30 sekunder (cirka). Om du tycker att frukten ännu inte har rätt konsistens kan du köra ytterligare 1–2 blandningsomgångar. Vi föreslår att du skakar koppen försiktigt en stund för att lossa på frukten i koppen före varje blandningsomgång.

Nu är juicen klar. Tryck på ON/OFF-knappen för att stänga av produkten eller vänta till slutet av varje blandningsomgång. Se till att produkten har stängts av helt innan du öppnar kopplocket och häller ut juicen. Använd filtret för att filtrera bort överflödiga fruktrester.

Tips:
• För frukt som äpple eller päron tar det cirka 1 till 1,5 minuter att blanda till juice.
• För frukt som apelsin eller jordgubbar tar det cirka 30 sekunder till 1 minut att blanda till juice.
• Om du laddar produkten i 3 timmar kan du göra cirka 10–12 koppar juice.

Välj rätt strömadapter för laddning

• Felanalys och felsökning

Fel	Orsak	Lösning
1. Produkten kan inte slås på eller röd lampa blinkar	Låg batterinivå	Ladda produkten i tid
2. Röd lampa blinkar under drift	30 sekunder till avstängning av laddning	Starta om produkten
3. Röd lampa blinkar under drift	Motorn är låst	Starta om produkten
4. Vattenläckage	Silikonringen sitter inte på plats	Montera silikonringen igen

• Säkerhetsanvisningar

– Får endast användas av vuxna personer.
– Apparaten får inte användas av barn. Förvara apparaten och dess sladd utom räckhåll för barn.
– Denna apparat är inte avsedd att användas av personer (inklusive barn) med
nedsatt fysik, sensorisk eller mental förmåga, eller bristande erfarenhet och
kunskap, om de inte övervakas eller har fått instruktioner om användningen av apparaten av den person som ansvarar för deras säkerhet.
– Barn får inte leka med apparaten. Barn bör övervakas för att garantera att de inte leker med apparaten.
– Rengöring och underhåll får inte utföras av barn.
– Varning! Skador kan uppstå vid felaktig användning. Läs bruksanvisningen och instruktionerna noggrant före användning.
– Varning! Knivbladen är vassa! Var extra försiktig när du hanterar de vassa knivbladen, tömmer koppen och vid rengöring.
– Varning! Knivar kan drivas även när blenderkomponenterna är demonterade. Motorn och underförstått även knivarna startar efter två upprepade trycningar på PÅ/AV-knappen. FÖRVARAS OÅTKOMLIG FÖR BARN!
– Var försiktig om het vätska hälls i blendern. Vätskan kan på grund av plötslig ånga spruta ut ur apparaten.
– Koppla alltid bort blendern från elnätet om den lämnas utan uppsikt och innan den monteras, demonteras eller rengörs.
– Stäng av apparaten och koppla bort den från elnätet innan du byter tillbehör eller närmar dig delar som rör sig under användning.
– Denna apparat är avsedd att användas i hushållsmiljö. Den är endast lämplig för personligt bruk eller användning i familjen.
– Lägg inte de elektroniska delarna i vatten eller någon annan vätska.

⚠ WARNING

Sharp edges Watch your fingers

• Information om importör

NEDERLÄNDERNA
ASL Netherland B.V.
Kingsfordweg
151 (Amsterdam Sloterdijk Teleport Towers)
1043 GR, Amsterdam The Netherlands
Organisationsnummer: 67368468
Momsregistreringsnummer: NL856951997B01

POLEN
ASL SERVICE (POLEN) SP. Z O.O
KRAKOWSKIE PRZEDMIEŚCIE 47/51 / 102, WARSAW, POLEN
Momsregistreringsnummer: PL5272841420 POLEN

STORBRITANNIEN
Asian Sourcing Link UK Ltd
30 St Giles, Oxford, OX1 3LE,
Storbritannien
Momsregistreringsnummer: GB899856522

ITALIEN
ASL ITALY SRL
Via Fieno n. 3
Milan-20123 Italy
Momsregistreringsnummer:
10342410965

SPANIEN
ASIAN SOURCING LINK SPAIN, S.L.
C/ PADRE XIFRÉ 3 PLANTA 6,PUERTA 69
28002 MADRID
MADRID
Momsregistreringsnummer: B88515887

RUMÄNIEN
ASIAN SOURCING LINK SRL
STR GARA HERASTRAU NR 4D CORP C
BIROU E06 ETAJ 5
BUCHAREST-20334 RO - Rumänien
Momsregistreringsnummer:
RO38317570

GB - SCAN FOR USER MANUAL
BA - SCAN PRO USER MANUAL
BG- СКАНИРАЙТЕ ЗА РЪКОВОДСТВО ЗА ПОТРЕБИТЕЛ
HR - skenirajte korisnički priručnik
CZ- SKENOVÁNÍ PRO UŽIVATELSKÁ PŘÍRUČKA
DK - SCAN FOR BRUGERVEJLEDNING
FI- etsi käyttöopas
FR - SCANNEZ POUR LE MANUEL DE L'UTILISATEUR
DE - NACH BENUTZERHANDBUCH SCANNEN
GR - ΕΓΧΕΙΡΙΔΙΟ ΣΑΡΩΣΗΣ ΓΙΑ ΧΡΗΣΤΗ
HU - keresse meg a felhasználói kézikönyvet
IS - leitaðu að notendahandbók
IT - SCANSIONE DEL MANUALE DELL'UTENTE
LB - مسح دليل المستخدم
NL - SCAN VOOR GEBRUIKERSHANDLEIDING
MK - скенирајте за упатство за корисникот
NO - SKANN ETTER BRUKERHÅNDBOK
PL - SKANUJ W CELU UZYSKANIA INSTRUKCJI OBSŁUGI
PT - DIGITALIZAR O MANUAL DO USUÁRIO
RO - SCANĂ PENTRU MANUAL DE UTILIZARE
RS - SCAN PRO USER MANUAL
SK - SKENOVANIE PRE POUŽÍVATEĽSKÚ PRÍRUČKU
SI - SKENIRAJ ZA UPORABNIŠKI PRIROČNIK
ES - ESCANEAR PARA EL MANUAL DEL USUARIO
SE - SKANNA EFTER BRUKSANVISNING
TR - KULLANIM KILAVUZUNU ARAYIN

Tillverkad i Kina **Batchkod: NL00869-08-2023**

PAP
22
PAP 22
RACCOLTA CARTA

Förbrukade batterier får inte slängas i hushållssoporna, eftersom de kan innehålla giftiga ämnen och tungmetaller som kan vara skadliga för miljön och människors hälsa. Lämna batterierna till en lämplig plats för bortskaffande/insamling.

Denna symbol på produkten eller dess förpackning indikerar att denna produkt inte får slängas i eller tillsammans med annat hushållsavfall. Du ansvarar själv för kasseringen av din utrustning genom att lämna den till en utsedd insamlingsplats för återvinning av avfall från elektrisk och elektronisk utrustning. Den separata insamlingen och återvinningen av din utrustning vid bortskaffande hjälper till att bevara naturresurser och säkerställa att utrustningen återvinns på ett sätt som skyddar människors hälsa och miljön. Kontakta din lokala myndighet för mer information om var du kan lämna ditt avfall för återvinning.

TURKISH

Taşınabilir ve Şarjlı Meyve Suyu Blender'ı - Kullanım Kılavuzu

Lütfen talimatları dikkatlice okuyun ve kullanım kılavuzunu ileride başvurmak üzere saklayın.

• Parçaların Detaylı Görünümü

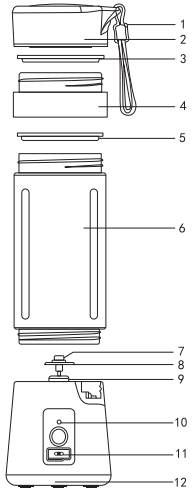

Model: CM-01
Ürün kapasitesi: 380 ml
Bardak kapak materyali: gıda sınıfı PP
Bardak gövde materyali: gıda sınıfı PS
Taban materyali: gıda sınıfı ABS
Bıçak materyali: paslanmaz çelik 304
Motor özellikleri: DC3.7V
Motor hızı: yüksüz 22.000 dönüş / dk ±%15
yüklü 15.000 dönüş / dk ±%15
Çalıştırma akımı: 10 A
Pil türü: 3.7V 1500 mAh
Ürün ebatı: 80 x 80 x 220 mm {u* g* y}
Aksesuarlar: USB şarj kablosu

Seri Numarası	Tarzı Adı	Malzeme Adlımı
1	Silikon	Silikon
2	Kapak	PP
3	Silikon	Silikon
4	Filtre	PP
5	Conta	Silikon
6	Bardak gövde	PS
7	Bıçak sabitleyici	Paslanmaz çelik
8	Bıçak	Paslanmaz çelik
9	Taban	GÜÇSÜZ
10	LED ışık	LED
11	Şarj noktası	Akılı arayüz
12	Taban	PP

• Kullanım Kılavuzu

1. Bu ürün özel olarak meyve suyu blender'ı olarak üretilmiştir. Yalnızca taze meyve kullanın. Daha sert meyvelerde yeterince iyi performans gösterememeyebilir. Ürünü et/fındık/soya ürünleri gibi diğer gıdaları karıştırmak veya öğütmek için KULLANMAYIN.
2. Bu ürün pilli DC motorla çalışır. Kullanmadan önce ürünü şarj etmek için lütfen temin edilen USB şarj kablosunu kullanın. Şarj süresi: Yaklaşık 3 saat. Ürünü çalıştırmadan önce şarj kablosunu çıkarın.
3. Ürünü çalıştırmadan önce lütfen bardak kapağının sağlam şekilde yerine oturduğundan emin olun. Kazaları önlemek adına ürün çalışır haldeyken bardak gövdesinin içine elinizi veya diğer sert cisimleri YERLEŞTİRMEYİN.
4. Tek seferlik bir çalışma (karıştırma) süresi yaklaşık 30 saniyedir. Ürün 30 saniye çalıştıktan sonra otomatik olarak duracaktır. Lütfen kırmızı ışık yanıp söndüğünde ürünü kapatın. Ürünü arka arkaya kesintisiz şekilde kullanmayın. Aşırı kullanım ürünün arızalanmasına ve kullanım ömrünün kısalmasına neden olabilir.
5. Blender'da karıştırma işlemi için önerilen ideal meyve boyutu 1,5 cm x 1,5 cm'dir.
6. Ürün çalışırken çok büyük meyve parçaları motorun çalışmasına engel olabilir veya çalışmasını bozabilir. Bu durumda kırmızı bir ışık yanar ve ürün çalışmayı durdurur. Lütfen cihazı yeniden çalıştırmadan önce büyük meyve parçalarını çıkarın veya daha küçük parçalara ayırın.
7. Bu ürün yalnızca elde yıkanmalıdır.
8. Bu ürün bulaşık makinesinde yıkanmamalı, mikrodalga fırında kullanılmamalıdır.
9. Ürünü temizlemeye başlamadan önce lütfen ürünün güç kaynağının KESİLDİĞİNDEN ve KAPALI durumda olduğundan emin olun. Ardından gıdayla temas eden parçaları (ör. bardak kapağı, bardak gövdesi, bıçaklar vb.) yıkayın. Ürünün gövdesini YIKAMAYIN veya suyun içine atmayın. Gövdede elektronik aksamlar bulunmaktadır ve su geçirmez DEĞİLDİR. Gövdenin içindeki elektronik aksamlarla su temas etmesi halinde ürün zarar görür ve arızalanır.
10. Temizlik esnasında kullanılacak en yüksek su sıcaklığı 50 °C'dir. Daha sıcak su deformasyonlara neden olacaktır.
11. Çizilmeyi önlemek için çelik yün veya ovma bezi gibi diğer aşındırıcı temizlik malzemeleri KULLANMAYIN.
12. Nötr temizlik deterjanı kullanın. Aşındırıcı / korozif deterjan KULLANMAYIN.
13. Herhangi bir arıza yaşanması durumunda onarım için bir uzmana danışmanız önerilir. Ürünün kullanıcı tarafından yanlış kullanımından veya tahrip edilmesinden kaynaklı sorunlardan üretici sorumlu değildir.

• Kullanım Şekli

Lütfen ilk defa kullanmadan önce ürünü tamamen şarj edin ve gıdayla temas edecek parçaları temizleyin. Bardak gövdesinin tabana sabitlendiğinden emin olun.

1. Meyveleri yıkayın. Sert, kalın kabukları ve çekirdekleri ayıklayın. Meyveleri küçük parçalar halinde kesin (yaklaşık 1,5 cm x 1,5 cm).

2. Küçük meyve parçalarını (yaklaşık %60'nı dolduracak şekilde) bardağa ekleyin. Ardından bardağın %80'ini dolduracak şekilde su ekleyin. Bardağın kapağını kapatın ve yerine sabitlendiğinden emin olun.

3. Meyveleri ve suyu iyice karıştırmak için bardağı 2 - 3 kere nazikçe çalkalayın. Ürünü çalıştırmak için ON / OFF (AÇMA / KAPAMA) düğmesine basın. Ürün çalışmaya başlayacaktır ve (yaklaşık) 30 saniye sonra duracaktır. Meyvelerin yeterince karışmadığını düşünürseniz ürünü 1 - 2 kere daha çalıştırabilirsiniz. Her karıştırmadan önce sıkışan meyveleri yerinden oynatmak için bardağı hafifçe sallayın.

Artık meyve suyunuz hazır. Ürünü kapatmak için ON / OFF (AÇMA / KAPAMA) düğmesine basın veya her karıştırmanın bitmesini bekleyin. Lütfen bardak kapağını açmadan ve meyve suyunu dökmeden önce ürünün çalışmasının tamamen durduğundan emin olun. Fazla meyve kalıntılarını süzmek için süzgeci kullanın.

İpuçları:

• Elma veya armut gibi meyvelerin meyve suyu haline gelmesi için 1 - 1,5 dakika arasında karıştırma gerekmektedir.
• Portakal veya çilek gibi meyvelerin meyve suyu haline gelmesi için 30 saniye - 1 dakika arasında karıştırma gerekmektedir.
• 3 saat boyunca şarj edilen bir ürün yaklaşık 10 - 12 bardak meyve suyu üretebilir.

Lütfen şarj için doğru güç adaptörünü seçin.

• Arıza değerlendirmesi ve sorun giderme

Arıza	Neden	Çözüm
1. Cihaz açılmıyor veya kırmızı ışık yanıp sönüyor	Düşük Pil	Lütfen ürünü şarj edin
2. Kullanım esnasında kırmızı ışık yanıp sönüyor	30 saniye içinde kapanacak	Ürünü açıp kapatın
3. Kullanım esnasında kırmızı ışık yanıp sönüyor	Motor kilidi	Ürünü açıp kapatın
4. Su sızdırma	Silikon conta yerine takılı değildir	Lütfen silikon contayı yerine takın

• Güvenlik Uyarıları

- Yalnızca yetişkinlerin kullanımına uygundur.
- Bu cihaz çocuklar tarafından kullanılmamalıdır. Cihazı ve kablosunu çocukların erişemeyeceği şekilde saklayın.
- Bu cihaz, güvenliklerinden sorumlu bir kişi tarafından cihazın kullanımına ilişkin gözetim veya talimat sağlanmadığı sürece fiziksel, duyusal veya zihinsel kabiliyeti sınırlı veya deneyim ve bilgi eksikliği olan kişiler (çocuklar dahil) tarafından kullanılmaya uygun değildir.
- Çocuklar bu cihazla oyun oynamamalıdır. Çocukların cihazla oynamadıklarından emin olmak için gözetim altında tutulmaları gerekir.
- Cihazın temizliğini ve kullanıma dair bakımını çocuklar yapmamalıdır.
- Uyarı! Yanlış kullanım yaralanmalara neden olabilir. Kullanmadan önce kullanım kılavuzunu dikkatlice okuyun.
- Uyarı! Kesici bıçaklar çok keskindir. Kesici bıçaklara temas ederken, kabı boşaltırken ve temizlik esnasında özellikle dikkatli davranın.
- Uyarı! Blender parçaları söküldüğünde bile bıçaklar çalışabilir. Motor ve dolayısıyla bıçaklar ON / OFF (AÇ / KAPA) düğmesine iki kez basıldıktan sonra çalışır. ÇOCUKLARDAN UZAK TUTUN!
- Blender içine sıcak sıvı döküldüğünde, ani buharlaşma nedeniyle sıvı cihazdan dışarı püskürebileceğinden dikkatli olun.
- Gözetimsiz bırakıldığında ve montaj, demontaj veya temizlik işlemlerinden önce blender'ın elektrik bağlantısını mutlaka kesin.
- Aksesuarları değiştirmeden veya kullanım sırasında hareket eden parçalara yaklaşmadan önce cihazı kapatın ve elektrik bağlantısını kesin.
- Bu cihaz ev içinde kullanılmak üzere tasarlanmıştır. Yalnızca kişisel kullanıma veya aile kullanımına uygundur.
- Elektronik parçaları suya veya herhangi bir sıvıya kısmen veya tamamen daldırmayın.

⚠ WARNING

Sharp edges
Watch your fingers

• İthalatçı Bilgileri

HOLLANDA
ASL Netherland B.V.
Kingsfordweg
151 (Amsterdam Sloterdijk Teleport Towers)
1043 GR, Amsterdam Hollanda
Şirket Sicil No. 67368468
KDV No. NL856951997B01

POLONYA
ASL SERVICE (POLAND) SP. Z O.O
KRAKOWSKIE PRZEDMIEŚCIE 47/51 / 102,
VARŞOVA, POLONYA
KDV No. PL5272841420 POLONYA

BİRLEŞİK KRALLIK
Asian Sourcing Link UK Ltd
30 St Giles, Oxford, OX1 3LE,
Birleşik Krallık
KDV No. GB899856522

İTALYA
ASL ITALY SRL
Via Fieno n. 3
Milan-20123 İtalya
KDV No. 10342410965

İSPANYA
ASIAN SOURCING LINK SPAIN, S.L.
C/ PADRE XIFRÉ 3 PLANTA 6, PUERTA 69
28002 MADRID
MADRID
KDV No. B88515887

ROMANYA
ASIAN SOURCING LINK SRL
STR GARA HERASTRAU NR 4D CORP C
BIROU E06 ETAJ 5
BÜKREŞ-20334 RO - Romanya
KDV No. RO38317570

GB - SCAN FOR USER MANUAL
BA - SCAN PRO USER MANUAL
BG - СКАНИРАЙТЕ ЗА РЪКОВОДСТВО ЗА ПОТРЕБИТЕЛ
HR - skenirajte korisnički priručnik
CZ - SKENOVÁNÍ PRO UŽIVATELSKÁ PŘÍRUČKA
DK - SCAN FOR BRUGERVEJLEDNING
FI - etsi käyttöopas
FR - SCANNEZ POUR LE MANUEL DE L'UTILISATEUR
DE - NACH BENUTZERHANDBUCH SCANNEN
GR - ΕΓΧΕΙΡΙΔΙΟ ΣΑΡΩΣΗΣ ΓΙΑ ΧΡΗΣΤΗ
HU - keresse meg a felhasználói kézikönyvet
IS - leitaðu að notendahandbók
IT - SCANSIONE DEL MANUALE DELL'UTENTE
LB - مسح دليل المستخدم
NL - SCAN VOOR GEBRUIKERSHANDLEIDING
MK - скенирајте за упатство за корисникот
NO - SKANN ETTER BRUKERHÅNDBOK
PL - SKANUJ W CELU UZYSKANIA INSTRUKCJI OBSŁUGI
PT - DIGITALIZAR O MANUAL DO USUÁRIO
RO - SCANĂ PENTRU MANUAL DE UTILIZARE
RS - SCAN PRO USER MANUAL
SK - SKENOVANIE PRE POUŽÍVATEĽSKÚ PRÍRUČKU
SI - SKENIRAJ ZA UPORABNIŠKI PRIROČNIK
ES - ESCANEAR PARA EL MANUAL DEL USUARIO
SE - SKANNA EFTER ANVÄNDARHANDBOK
TR - KULLANIM KILAVUZU İÇİN TARATIN

Çin'de Üretilmiştir

Parti Kodu: NL00869-08-2023

PAP
22
PAP 22
RACCOLTA CARTA

Kullanılmış piller, çevreye ve insan sağlığına zararlı olabilecek zehirli elementler ve ağır metaller içerebileceğinden bu ürünleri uygun bir atık bertaraf / toplama tesisine ulaştırmalısınız.

Bu üründeki sembol veya ambalajı, bu ürünün diğer evsel atıklarla birlikte bertaraf edilmemesi gerektiğini göstermektedir. Bu tür elektrik ve elektronik ürünlerin atıklarını toplandığı geri dönüşüm noktalarına teslim ederek doğru şekilde bertaraf edilmesini sağlamak sizin sorumluluğunuzdadır. Atık ürünlerin ayrı bir noktada toplanması ve geri dönüşüme girmesi doğal kaynakların korunmasını ve ürünün insan sağlığını ve çevreyi koruyan bir şekilde geri dönüştürülmesini sağlar. Geri dönüşüm amacıyla atıklarınızı bırakabileceğiniz noktalar hakkında bilgi edinmek için yerel makamlarla iletişime geçin.